makita®

EN	Cyclone Attachment	INSTRUCTION MANUAL	4
PTBR	Coletor com sistema ciclônico	MANUAL DE INSTRUÇÕES	7
FR	Collecteur Cyclone	MANUEL D'INSTRUCTIONS	10
DE	Zyklonabscheider-Vorsatz	BETRIEBSANLEITUNG	13
IT	Accessorio ciclonico	ISTRUZIONI PER L'USO	16
NL	Cycloon-hulpstuk	GEBRUIKSAANWIJZING	19
ES	Colector Ciclónico	MANUAL DE INSTRUCCIONES	22
PT	Coletor Com Sistema Ciclônico	MANUAL DE INSTRUÇÕES	25
DA	Cyklontilbehør	INSTRUKTIONSVEJLEDNING	28
EL	Προσάρτημα κυκλώνα	ΕΓΧΕΙΡΙΔΙΟ ΟΔΗΓΙΩΝ	31
TR	Siklon Parça	KULLANIM KILAVUZU	34
SV	Cyklontillbehör	BRUKSANVISNING	37
NO	Sentrifugetilbehør	BRUKSANVISNING	40
FI	Syklonilisälaite	KÄYTTÖOHJE	43
LV	Putekļu savācējs	NORĀDĪJUMU ROKASGRĀMATA	46
LT	Cikloninis papildomas įtaisas	NAUDOTOJO VADOVAS	49
ET	Lisaseadise Cyclone	KASUTUSJUHEND	52
PL	Przystawka Cyklon	INSTRUKCJA OBSŁUGI	55
HU	Kiegészítő ciklonszűrő	HASZNÁLATI ÚTMUTATÓ	58
SK	Cyklónový nadstavec	NÁVOD NA POUŽÍVANIE	61
CS	Nástavec k vysavači s cyklonovým vysáváním	NÁVOD K OBSLUZE	64
SL	Ciklonski priključek	NAVODILA ZA UPORABO	67
SQ	Aksesori ciklon	MANUALI I UDHËZIMEVE	70
BG	Приставка с циклон-филтър	РЪКОВОДСТВО ЗА ЕКСПЛОАТАЦИЯ	73
HR	Ciklonski nastavak	PRIRUČNIK S UPUTAMA	76
MK	Додаток Циклон	УПАТСТВО ЗА РАБОТА	79
SR	Додатак за циклонско усисавање	УПУТСТВО	82
RO	Accesoriu tip ciclon	MANUAL DE INSTRUCȚIUNI	85
UK	Циклонна насадка	ІНСТРУКЦІЯ З ЕКСПЛУАТАЦІЇ	88
RU	Циклонный фильтр	ИНСТРУКЦИЯ ПО ЭКСПЛУАТАЦИИ	91
KK	Циклонды сүзгіш	ПАЙДАЛАНУ ТУРАЛЫ НҰСҚАУЛЫҚ	94
ZHCN	气旋组件	使用说明书	97
ZHTW	外掛式旋風集塵桶	使用說明書	100
KO	싸이클론 어태이치먼트	취급 설명서	103
ID	Perangkat Tambahan Cyclone	BUKU PANDUAN	106
VI	Phụ Kiện Ly Tâm Máy Hút Bụi	HƯỚNG DẪN SỬ DỤNG	109
TH	ชุดต่อไซโคลน	คู่มือการใช้งาน	112
FA	ضمیمه سایکلون	دفترچه راهنما	117
AR	ملحق التجميع الدوامي	دليل التعليمات	120

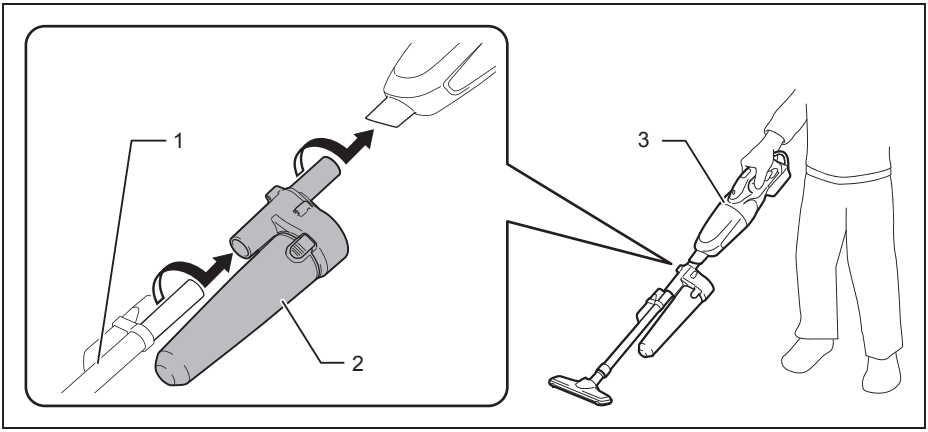

1

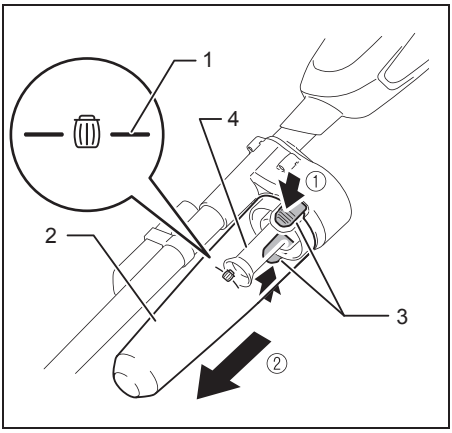

2

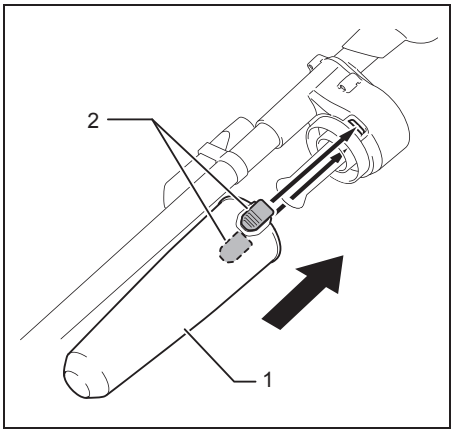

3

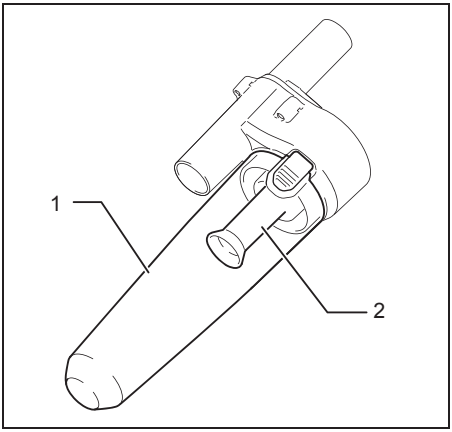

4

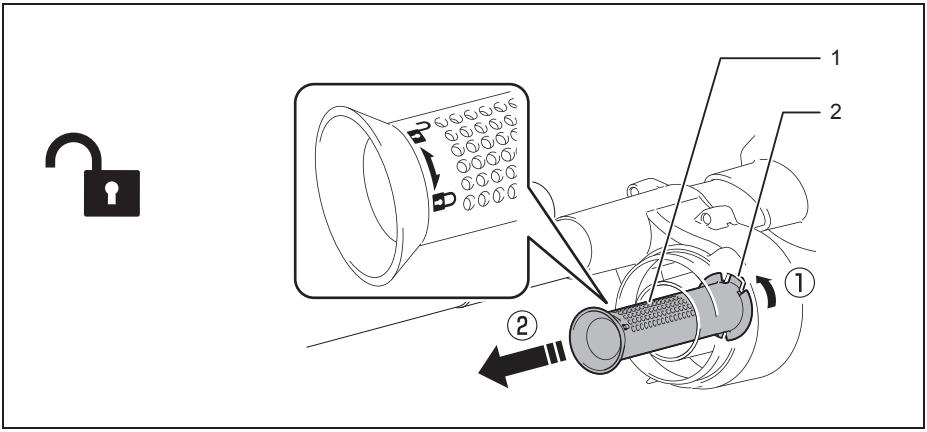

5

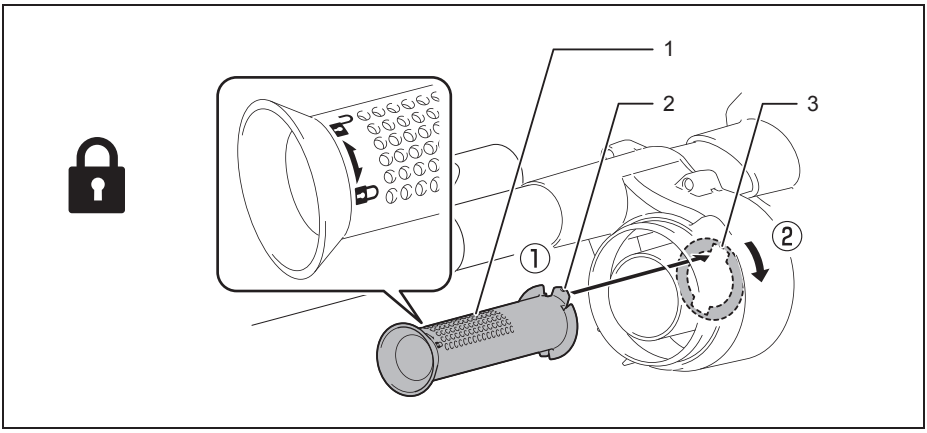

6

Specifications

Compatible models	Makita cordless cleaners*
Dust collection capacity	400 mL (0.11 gal.)
Weight	0.35 kg (0.77 lbs)

*** As a rough guide, a cleaner with; max air flow 1.3 m^3/min or higher or; max sealed suction 2.5 kPa or higer is suitable for this attachment. Check the Makita product catalog for compatible models.**

About the cyclone attachment

Using the cleaner with the cyclone attachment installed reduces the amount of dust that enters the dust bag or paper dust pack, which helps to prevent the suction force from weakening. In addition, cleaning after use is also simple.

Operating precautions

Be sure to thoroughly read and understand this instruction manual and the instruction manual of the cordless cleaner to which the cyclone attachment will be installed before use. Keep this instruction manual in a safe place for quick access whenever needed.

⚠CAUTION

Always make sure that the cleaner unit is switched off and the battery cartridge is removed before installing or removing the cyclone attachment.

- If the battery cartridge is left inserted, the cleaner may start unexpectedly and result in injury.

Clean the mesh filter of the cyclone attachment and the dust bag of the cleaner unit when they become clogged.

- Continued use in the clogged condition may result in heating or smoke.

Installing the cyclone attachment

⚠CAUTION

- **Install the cyclone attachment and straight pipe by inserting firmly while twisting so that the parts do not come loose during use.**
- **When using the cyclone attachment with a capsule type cleaner, the capsule may come loose if twisted in the direction opposite of the arrows in the figure below.**
- **When the cyclone attachment is attached, do not use the cleaner in the horizontal or upward facing condition.**
  - Doing so may cause the mesh filter to become clogged.

Fig. 1: 1. Straight pipe 2. Cyclone attachment 3. Cleaner

1. Install the cyclone attachment to the suction inlet of the cleaner.
2. Use this attachment with the straight pipe installed.

NOTE

- **Check that the cyclone attachment, cleaner, and straight pipe are all connected securely before use.**
- **Always use the cleaner with the dust bag or paper dust pack installed, even when using the cyclone attachment.**
  - Using the cleaner without the dust bag or paper dust pack installed may result in a motor malfunction.
- **Empty the dust case of the cyclone attachment and the dust bag or paper dust pack of the cleaner when dust has accumulated.**
  - Continued use will result in weakened suction force.

Notes on operation and storage

NOTE

- **Store the cleaner in a stable condition in a stable location.**
- **If the cleaner is left in an unstable condition, such as stood against an unstable location, it may fall over and break or the dust case may come off.**

Disposing of dust

⚠CAUTION

If too much dust accumulates in the dust case, clogging may easily occur and the suction force may weaken.

- When dust has accumulated up to the full line of the dust case, follow the procedure below and dispose of the dust.

1. Hold the dust case firmly, press and hold the two buttons, and remove the dust case.
   Fig. 2 : 1. Full line 2. Dust case 3. Button (2 locations) 4. Mesh filter
2. Dispose of the dust inside the dust case and remove any dust and powder adhered to the surface of the mesh filter.
3. Install the dust case.
   - Insert the dust case all the way until the two buttons lock with a “click.”
     Fig. 3 : 1. Dust case 2. Button (2 locations)

NOTE

- **Check that the cyclone attachment, cleaner, and straight pipe are all firmly connected before restarting operation.**
- **If the suction force does not recover even after disposing of the dust and cleaning the mesh filter, check whether dust has accumulated in the dust bag or paper dust pack of the cleaner or clogging has occurred.**

Cleaning

- When the dust case becomes dirty or the mesh filter is clogged, remove and wash them with water.
  (Refer to “Disposing of dust” for the removal procedure.)
- Dry the parts thoroughly before reinstallation and use.
  Fig. 4 : 1. Dust case 2. Mesh filter

When the mesh filter gets dirty badly, clean it in the following procedures.

1. Turn the mesh filter counterclockwise and remove it while the hooks are unlocked.
   Fig. 5 : 1. Mesh filter 2. Hook
2. Remove the dust on the mesh filter and then wash it with water. After that, dry it thoroughly.
3. Insert the mesh filter into the base while the hooks are aligned with the port. Turn the mesh filter clockwise until the hooks are locked with a click. Make sure that the mesh filter is installed securely.
   Fig. 6 : 1. Mesh filter 2. Hook 3. Port

Especificações

Modelos compatíveis	Aspiradores a bateria Makita*
Capacidade de coleta de pó	400 mL
Peso	0,35 kg

*** Como orientação aproximada, um aspirador com vazão máxima de ar de 1,3 m^3/min ou maior, ou uma pressão de sucção máxima selada de 2,5 kPa ou superior é adequado para este acessório. Verifique os modelos compatíveis no catálogo de produtos da Makita.**

Sobre o coletor com sistema ciclônico

Usar o aspirador com o coletor com sistema ciclônico instalado reduz a quantidade de poeira que entra no saco de pó ou no saco de papel, o que ajuda a prevenir o enfraquecimento da potência de sucção. Além disso, a limpeza depois do uso também é simples.

Precauções de operação

Antes de usar, certifique-se de ler e compreender completamente este manual de instruções e o manual de instruções do aspirador de pó a bateria no qual o coletor com sistema ciclônico será instalado. Mantenha este manual de instruções em um local seguro para poder consultá-lo rapidamente quando necessário.

⚠PRECAUÇÃO

Certifique-se sempre de que o aspirador está desligado e que a bateria foi removida antes de instalar ou remover o coletor com sistema ciclônico.

- Se a bateria permanecer inserida, o aspirador poderá começar a funcionar inesperadamente e provocar ferimentos.

Limpe o filtro de malha do coletor com sistema ciclônico e o saco de pó do aspirador se ficarem obstruídos.

- O uso prolongado com uma obstrução pode resultar no aquecimento ou emissão de fumaça.

Instalação do coletor com sistema ciclônico

⚠PRECAUÇÃO

- **Instale o coletor com sistema ciclônico e o tubo reto inserindo-os com firmeza enquanto são girados, para que não se soltem durante o uso.**
- **Quando o coletor com sistema ciclônico for usado em um aspirador do tipo cápsula, a cápsula poderá se soltar se girada na direção oposta à das setas mostradas na figura abaixo.**
- **Quando o coletor com sistema ciclônico estiver acoplado, não use o aspirador na posição horizontal nem voltado para cima.**
  - Fazer isso poderá causar a obstrução do filtro de malha.

Fig. 1: 1. Tubo reto 2. Coletor com sistema ciclônico 3. Aspirador

1. Instale o coletor com sistema ciclônico na entrada de sucção do aspirador.
2. Use este acessório com o tubo reto instalado.

NOTA

- **Antes de usar, confirme que o coletor com sistema ciclônico, o aspirador e o tubo reto estão todos acoplados com firmeza.**
- **Use sempre o aspirador com o saco de pó ou o saco de papel instalado, mesmo quando estiver usando o coletor com sistema ciclônico.**
  - Usar o aspirador sem o saco de pó ou o saco de papel instalado pode resultar no mau funcionamento do motor.
- **Esvazie o compartimento de pó do coletor com sistema ciclônico e o saco de pó ou o saco de papel do aspirador quando houver acúmulo de pó.**
  - O uso prolongado resultará no enfraquecimento da potência de sucção.

Notas sobre a operação e o armazenamento

NOTA

- **Guarde o aspirador de forma estável, em um local estável.**
- **Se o aspirador for deixado instável, como por exemplo, recostado a uma superfície instável, ele poderá cair e sofrer avarias, ou o compartimento de pó poderá se soltar.**

Descarte do pó

⚠PRECAUÇÃO

Se houver muito acúmulo de pó no compartimento de pó, poderá facilmente ocorrer um entupimento, podendo enfraquecer a potência de sucção.

- Quando o acúmulo de pó atingir a linha de enchimento completo do compartimento de pó, siga o procedimento abaixo para descartar o pó.

1. Segure o compartimento de pó com firmeza, pressione e mantenha pressionado os dois botões e retire o compartimento de pó.
   Fig. 2: 1. Linha de enchimento completo 2. Compartimento de pó 3. Botão (2 locais) 4. Filtro de malha
2. Descarte o pó que estiver no interior do compartimento de pó e retire todo pó ou poeira que estiver aderido à superfície do filtro de malha.
3. Instale o compartimento de pó.
   - Insira o compartimento de pó completamente, até os dois botões travarem com um clique.
   Fig. 3: 1. Compartimento de pó 2. Botão (2 locais)

NOTA

- **Antes de reiniciar a operação, confirme que o coletor com sistema ciclônico, o aspirador e o tubo reto estão todos acoplados com firmeza.**
- **Se a potência de sucção não for recuperada mesmo depois do descarte do pó e da limpeza do filtro de malha, verifique se há pó acumulado no saco de pó ou no saco de papel do aspirador, ou então se há uma obstrução.**

Limpeza

- Se o compartimento de pó estiver sujo ou se o filtro de malha estiver obstruído, remova-os e lave-os com água.
  (Consulte a instrução “Descarte do pó” para verificar o procedimento de remoção.)
- Seque bem os componentes antes de reinstalar e usar.
  Fig. 4: 1. Compartimento de pó 2. Filtro de malha

Se o filtro de malha ficar muito sujo, limpe-o de acordo com o procedimento a seguir.

1. Gire o filtro de malha no sentido anti-horário e remova-o quando os ganchos destravarem.
   Fig. 5: 1. Filtro de malha 2. Gancho
2. Remova o pó do filtro de malha e lave-o com água. Seque-o bem em seguida.
3. Insira o filtro de malha na base com os ganchos alinhados à abertura. Gire o filtro de malha no sentido horário até os ganchos travarem com um clique. Certifique-se de que o filtro de malha está instalado com firmeza.
   Fig. 6: 1. Filtro de malha 2. Gancho 3. Abertura

Spécifications

Modèles compatibles	Aspirateurs sans fil Makita*
Capacité de collecte des poussières	400 mL
Poids	0,35 kg

*** À titre indicatif, un aspirateur avec un débit d'air maximum de 1,3 m^3/min ou plus et une aspiration étanche maximum de 2,5 kPa ou plus convient pour cet accessoire. Consultez le catalogue de produits Makita pour connaître les modèles compatibles.**

À propos du collecteur cyclone

L'utilisation de l'aspirateur avec le collecteur cyclone installé réduit la quantité de poussière qui pénètre dans le sac à poussière ou le sac papier à poussière, ce qui permet d'éviter que la puissance d'aspiration faiblisse. De plus, le nettoyage après utilisation est également simple.

Précautions d'utilisation

Avant utilisation, veillez à lire attentivement et comprendre ce manuel d'instructions et le manuel d'instructions de l'aspirateur sans fil auquel sera rattaché le collecteur cyclone. Conservez ce manuel d'instructions en lieu sûr pour pouvoir y accéder rapidement au besoin.

⚠ ATTENTION

Veillez toujours à ce que l'aspirateur soit hors tension et la batterie retirée avant de fixer ou de retirer le collecteur cyclone.

- Si la batterie est insérée, un démarrage intempestif de l'aspirateur susceptible de provoquer des blessures est possible.

Nettoyez le filtre à maille du collecteur cyclone et le sac à poussière de l'aspirateur s'ils sont bouchés.

- L'utilisation continue dans cet état peut provoquer une émission de chaleur ou de fumée.

Installation du collecteur cyclone

⚠ ATTENTION

- **Installez le collecteur cyclone et le tuyau droit en les insérant fermement en tournant de sorte que les pièces ne se desserrent pas pendant l'utilisation.**
- **Si vous utilisez le collecteur cyclone avec un aspirateur de type capsule, la capsule peut se desserrer si elle est tournée dans le sens opposé des flèches sur la figure ci-dessous.**
- **Lorsque le collecteur cyclone est fixé, n'utilisez pas l'aspirateur dans le sens horizontal ou tourné vers le haut.**
  - Le filtre à maille pourrait se boucher.

Fig. 1 : 1. Tuyau droit 2. Collecteur cyclone 3. Aspirateur

1. Fixez le collecteur cyclone sur l'entrée d'aspiration de l'aspirateur.
2. Utilisez cet accessoire avec le tuyau droit installé.

NOTE

- **Vérifiez avant utilisation que le collecteur cyclone, l'aspirateur et le tuyau droit sont solidement connectés.**
- **Utilisez toujours l'aspirateur avec le sac à poussière ou le sac papier à poussière installé, même lorsque vous utilisez le collecteur cyclone.**
  - Si vous utilisez l'aspirateur sans sac à poussière ou sac papier à poussière installé, un dysfonctionnement du moteur peut se produire.
- **Videz le logement à poussières du collecteur cyclone et le sac à poussière ou le sac papier à poussière de l'aspirateur lorsque de la poussière s'est accumulée.**
  - Si vous continuez à utiliser l'aspirateur dans cet état, la puissance d'aspiration sera affaiblie.

Remarques sur le fonctionnement et le rangement

NOTE

- **Rangez l'aspirateur dans des conditions stables dans un endroit stable.**
- **Si l'aspirateur est laissé dans des conditions instables, par exemple debout appuyé contre un emplacement instable, il risque de tomber et de se casser ou le logement à poussières risque de se détacher.**

Mise au rebut des poussières

⚠ ATTENTION

Si trop de poussière s'accumule dans le logement à poussières, l'aspirateur peut se boucher facilement et la puissance d'aspiration s'affaiblir.

- Lorsque la poussière s'est accumulée jusqu'à la ligne plein du logement à poussières, procédez comme indiqué ci-dessous et jetez la poussière.

1. Tenez fermement le logement à poussières, maintenez enfoncés les deux boutons et retirez le logement à poussières.
   Fig. 2 : 1. Ligne plein 2. Logement à poussières 3. Bouton (2 emplacements) 4. Filtre à maille
2. Jetez la poussière à l'intérieur du logement à poussières et retirez la poussière ou la poudre collée à la surface du filtre à maille.
3. Mettez en place le logement à poussières.
   - Insérez le logement à poussières à fond jusqu'à ce que les deux boutons se verrouillent en place avec un déclic.
   Fig. 3 : 1. Logement à poussières 2. Bouton (2 emplacements)

NOTE

- **Vérifiez avant de redémarrer que le collecteur cyclone, l'aspirateur et le tuyau droit sont solidement connectés.**
- **Si la puissance d'aspiration n'est pas rétablie même après avoir jeté la poussière et nettoyé le filtre à maille, vérifiez si la poussière ne s'est pas accumulée dans le sac à poussière ou le sac papier à poussière de l'aspirateur ou si ce dernier n'est pas bouché.**

Nettoyage

- Lorsque le logement à poussières est sale ou que le filtre à maille est bouché, retirez-les et lavez-les à l'eau.
  (Consultez « Mise au rebut des poussières » pour la procédure de retrait.)
- Séchez soigneusement les pièces avant de les remettre en place et d'utiliser l'aspirateur.
  Fig. 4 : 1. Logement à poussières 2. Filtre à maille

Lorsque le filtre à maille est très sale, nettoyez-le en procédant comme suit.

1. Tournez le filtre à maille dans le sens inverse des aiguilles d'une montre et retirez-le alors que les crochets sont déverrouillés.
   Fig. 5 : 1. Filtre à maille 2. Crochet
2. Retirez la poussière sur le filtre à maille, puis lavez-le à l'eau. Ensuite, séchez-le soigneusement.
3. Insérez le filtre à maille dans la base avec les crochets alignés sur l'orifice. Tournez le filtre à maille dans le sens des aiguilles d'une montre jusqu'à ce que les crochets se verrouillent en place avec un déclic. Assurez-vous que le filtre à maille est solidement installé.
   Fig. 6 : 1. Filtre à maille 2. Crochet 3. Orifice

Technische Daten

Kompatible Modelle	Makita Akku-Staubsauger*
Staubsammelvermögen	400 mL
Gewicht	0,35 kg

*** Als grobe Richtlinie ist ein Staubsauger mit einem maximalen Luftdurchsatz von 1,3 m^3/min oder höher oder einer maximalen abgedichteten Saugleistung von 2,5 kPa oder höher für diesen Vorsatz geeignet. Überprüfen Sie den Makita Produktkatalog auf kompatible Modelle.**

Info zum Zyklonabscheider-Vorsatz

Wird der Staubsauger mit installiertem Zyklonabscheider-Vorsatz verwendet, so wird die Staubmenge, die in den Staubsack oder die Papierstaubpackung gelangt, reduziert, was dazu beiträgt, eine Abschwächung der Saugkraft zu verhindern. Außerdem wird die Reinigung nach dem Gebrauch ebenfalls vereinfacht.

Betriebsvorsichtsmaßnahmen

Lesen Sie vor Gebrauch unbedingt die vorliegende Betriebsanleitung und die Betriebsanleitung des Akku-Staubsaugers, an den der Zyklonabscheider-Vorsatz installiert werden soll, gründlich durch, um sich mit ihnen vertraut zu machen. Bewahren Sie diese Betriebsanleitung an einem sicheren Ort auf, damit Sie bei Bedarf jederzeit schnell darauf zugreifen können.

⚠VORSICHT

Vergewissern Sie sich vor dem Anbringen oder Abnehmen des Zyklonabscheider-Vorsatzes stets, dass die Staubsaugereinheit ausgeschaltet und der Akku abgenommen ist.

- Wird der Akku eingesetzt gelassen, kann der Staubsauger unerwartet anlaufen, was zu Verletzungen führen kann.

Reinigen Sie den Netzfilter des Zyklonabscheider-Vorsatzes und den Staubsack der Staubsaugereinheit, wenn sie verstopft werden.

- Fortgesetzter Gebrauch im verstopften Zustand kann zu Erhitzung oder Rauchbildung führen.

Installieren des Zyklonabscheider-Vorsatzes

⚠VORSICHT

- **Installieren Sie den Zyklonabscheider-Vorsatz und das gerade Rohr, indem Sie sie bei gleichzeitigem Drehen fest einführen, so dass sich die Teile während des Gebrauchs nicht lockern.**
- **Wenn Sie den Zyklonabscheider-Vorsatz mit einem Staubsauger in Kapselausführung verwenden, kann sich die Kapsel lockern, falls sie in die entgegengesetzte Richtung der Pfeile in der nachstehenden Abbildung gedreht wird.**
- **Verwenden Sie den Staubsauger bei angebrachtem Zyklonabscheider-Vorsatz nicht im horizontalen oder nach oben gerichteten Zustand.**
  - Anderenfalls kann der Netzfilter verstopft werden.

Abb. 1: 1. Gerades Rohr 2. Zyklonabscheider-Vorsatz 3. Staubsauger

1. Installieren Sie den Zyklonabscheider-Vorsatz am Saugeinlass des Staubsaugers.
2. Benutzen Sie diesen Vorsatz mit installiertem geraden Rohr.

HINWEIS

- **Stellen Sie vor Gebrauch sicher, dass Zyklonabscheider-Vorsatz, Staubsauger und gerades Rohr alle einwandfrei verbunden sind.**
- **Benutzen Sie den Staubsauger selbst bei Verwendung des Zyklonabscheider-Vorsatzes immer mit installiertem Staubsack oder installierter Papierstaubpackung.**
  - Wird der Staubsauger ohne den Staubsack oder die Papierstaubpackung benutzt, kann es zu einer Funktionsstörung des Motors kommen.
- **Entleeren Sie den Staubsammelbehälter des Zyklonabscheider-Vorsatzes und den Staubsack bzw. die Papierstaubpackung des Staubsaugers, wenn Staub sich angesammelt hat.**
  - Fortgesetzter Gebrauch führt zu einer Abschwächung der Saugkraft.

Hinweise zu Betrieb und Lagerung

HINWEIS

- **Lagern Sie den Staubsauger in stabilem Zustand an einem stabilen Ort.**
- **Wird der Staubsauger in einem instabilen Zustand gelassen, z. B. gegen einen instabilen Gegenstand gelehnt, kann er umkippen und zerbrechen, oder der Staubsammelbehälter kann sich lösen.**

Entsorgen von Staub

⚠VORSICHT

Falls sich zu viel Staub im Staubsammelbehälter ansammelt, kann leicht eine Verstopfung auftreten, und die Saugkraft kann abgeschwächt werden.

- Wenn Staub sich bis zur Voll-Linie des Staubsammelbehälters angesammelt hat, entsorgen Sie den Staub nach dem folgenden Verfahren.

1. Halten Sie den Staubsammelbehälter mit festem Griff, während Sie die zwei Knöpfe gedrückt halten, und entfernen Sie den Staubsammelbehälter.

   Abb. 2: 1. Voll-Linie 2. Staubsammelbehälter 3. Knopf (2 Stellen) 4. Netzfilter

2. Entsorgen Sie den Staub im Staubsammelbehälter, und entfernen Sie jeglichen an der Oberfläche des Netzfilters haftenden Staub und Pulver.

3. Installieren Sie den Staubsammelbehälter.
   - Führen Sie den Staubsammelbehälter vollständig ein, bis die zwei Knöpfe mit einem Klicken einrasten.
     Abb. 3: 1. Staubsammelbehälter 2. Knopf (2 Stellen)

HINWEIS

- **Stellen Sie vor dem erneuten Starten des Betriebs sicher, dass Zyklonabscheider-Vorsatz, Staubsauger und gerades Rohr alle fest verbunden sind.**
- **Falls die Saugkraft selbst nach der Entsorgung des Staubs und der Reinigung des Netzfilters nicht wiederhergestellt wird, prüfen Sie, ob Staub sich in dem Staubsack bzw. der Papierstaubpackung des Staubsaugers angesammelt hat, oder ob eine Verstopfung aufgetreten ist.**

Reinigen

- Wenn der Staubsammelbehälter schmutzig wird oder der Netzfilter verstopft ist, entfernen Sie die Teile, und waschen Sie sie mit Wasser.
  (Angaben zum Demontageverfahren finden Sie unter „Entsorgen von Staub“.)
- Lassen Sie die Teile gründlich trocknen, bevor Sie sie wieder installieren und benutzen.
  Abb. 4: 1. Staubsammelbehälter 2. Netzfilter

Wenn der Netzfilter stark verschmutzt wird, reinigen Sie ihn nach den folgenden Verfahren.

1. Drehen Sie den Netzfilter entgegen dem Uhrzeigersinn, und entfernen Sie ihn bei entriegelten Haken.
   Abb. 5: 1. Netzfilter 2. Haken
2. Entfernen Sie den Staub am Netzfilter, und waschen Sie ihn dann mit Wasser. Lassen Sie ihn danach gründlich trocknen.
3. Führen Sie den Netzfilter in die Basis ein, während die Haken auf den Anschluss ausgerichtet sind. Drehen Sie den Netzfilter im Uhrzeigersinn, bis die Haken mit einem Klicken einrasten. Vergewissern Sie sich, dass der Netzfilter sicher installiert ist.
   Abb. 6: 1. Netzfilter 2. Haken 3. Anschluss

Dati tecnici

Modelli compatibili	Aspiratori a batteria Makita*
Capacità di raccolta polveri	400 mL
Peso	0,35 kg

*** Come indicazione di massima, un aspiratore con una portata massima dell'aria pari a 1,3 m^3/min o superiore, o una depressione colonna d'acqua (potenza di aspirazione sottovuoto) massima pari a 2,5 kPa o superiore è idoneo per questo accessorio. Per i modelli compatibili, controllare il catalogo dei prodotti Makita.**

Informazioni sull'accessorio ciclonico

L'utilizzo dell'aspiratore con l'accessorio ciclonico installato riduce la quantità di polveri che entrano nel sacchetto polveri o nel pacchetto polveri in carta, il che contribuisce a evitare l'indebolimento della forza di aspirazione. Inoltre, la pulizia dopo l'uso è semplice.

Precauzioni per l'uso

Prima dell'uso, accertarsi di leggere e comprendere a fondo le presenti istruzioni per l'uso e le istruzioni per l'uso dell'aspiratore a batteria su cui verrà installato l'accessorio ciclonico. Conservare le presenti istruzioni per l'uso in un luogo sicuro per potervi accedere rapidamente, laddove sia necessario.

⚠ ATTENZIONE

Accertarsi sempre che l'unità aspiratore sia spenta e che la cartuccia della batteria sia stata rimossa, prima di installare o rimuovere l'accessorio ciclonico.

- Qualora la cartuccia della batteria venga lasciata inserita, l'aspiratore potrebbe avviarsi improvvisamente e causare lesioni personali.

Pulire il filtro a rete dell'accessorio ciclonico e il sacchetto polveri dell'unità aspiratore, quando si ostruiscono.

- Qualora si continui l'utilizzo in una condizione di ostruzione, si potrebbe causare un innalzamento della temperatura o l'emissione di fumo.

Installazione dell'accessorio ciclonico

⚠ ATTENZIONE

- **Installare l'accessorio ciclonico e il tubo diritto inserendoli saldamente mentre li si ruota, in modo che le parti non si allentino durante l'uso.**
- **Quando si intende utilizzare l'accessorio ciclonico con un aspiratore di tipo a capsula, la capsula potrebbe allentarsi, qualora venga ruotata nella direzione opposta a quella delle frecce riportate nella figura sotto.**
- **Quando l'accessorio ciclonico è montato, non utilizzare l'aspiratore orientandolo orizzontalmente o verso l'alto.**
  - In caso contrario, si potrebbe causare l'ostruzione del filtro a rete.

Fig. 1: 1. Tubo diritto 2. Accessorio ciclonico 3. Aspiratore

1. Installare l'accessorio ciclonico sulla presa di aspirazione dell'aspiratore.
2. Utilizzare questo accessorio con il tubo diritto installato.

NOTA

- **Verificare che l'accessorio ciclonico, l'aspiratore e il tubo diritto siano tutti collegati saldamente prima dell'uso.**
- **Utilizzare sempre l'aspiratore con il sacchetto polveri o il pacchetto polveri in carta installato, anche quando si utilizza l'accessorio ciclonico.**
  - L'utilizzo dell'aspiratore senza il sacchetto polveri o il pacchetto polveri in carta installato potrebbe risultare in un malfunzionamento del motore.
- **Svuotare il contenitore polveri dell'accessorio ciclonico e il sacchetto polveri o il pacchetto polveri in carta dell'aspiratore, quando si è accumulata la polvere.**
  - Qualora si continui l'utilizzo, si potrebbe causare un indebolimento della forza di aspirazione.

Note sul funzionamento e sulla conservazione

NOTA

- **Conservare l'aspiratore in condizioni stabili in un'ubicazione stabile.**
- **Qualora l'aspiratore venga lasciato in condizioni instabili, ad esempio appoggiato in verticale contro un'ubicazione instabile, potrebbe rovesciarsi e rompersi, oppure il contenitore polveri potrebbe staccarsi.**

Smaltimento delle polveri

⚠ ATTENZIONE

Qualora una quantità eccessiva di polveri si accumuli nel contenitore polveri, potrebbe verificarsi facilmente un intasamento, e la forza di aspirazione potrebbe indebolirsi.

- Quando le polveri si sono accumulate fino alla linea di massimo riempimento del contenitore polveri, attenersi alla procedura seguente e smaltire le polveri.

1. Mantenere saldamente il contenitore polveri, tenere premuti i due pulsanti, quindi rimuovere il contenitore polveri.
   Fig. 2: 1. Linea di massimo riempimento 2. Contenitore polveri
   3. Pulsante (in 2 ubicazioni) 4. Filtro a rete
2. Smaltire le polveri all'interno del contenitore polveri e rimuovere eventuali polveri attaccate alla superficie del filtro a rete.
3. Installare il contenitore polveri.
   - Inserire a fondo il contenitore polveri fino a quando i due pulsanti si bloccano con uno scatto.
     Fig. 3: 1. Contenitore polveri 2. Pulsante (in 2 ubicazioni)

NOTA

- **Verificare che l'accessorio ciclonico, l'aspiratore e il tubo diritto siano tutti collegati saldamente, prima di riprendere il funzionamento.**
- **Qualora la forza di aspirazione non venga recuperata anche dopo aver smaltito le polveri e aver pulito il filtro a rete, controllare se le polveri si siano accumulate nel sacchetto polveri o nel pacchetto polveri in carta dell'aspiratore, oppure se si sia verificato un intasamento.**

Pulizia

- Quando il contenitore polveri si sporca o il filtro a rete è intasato, rimuoverli e lavarli con acqua.
  (Per la procedura di rimozione, vedere "Smaltimento delle polveri.")
- Far asciugare completamente i componenti, prima di reinstallarli e utilizzarli.
  Fig. 4: 1. Contenitore polveri 2. Filtro a rete

Quando il filtro a rete diventa estremamente sporco, pulirlo attenendosi alle procedure seguenti.

1. Ruotare il filtro a rete in senso antiorario e rimuoverlo mentre i ganci sono sbloccati.
   Fig. 5: 1. Filtro a rete 2. Gancio
2. Rimuovere le polveri sul filtro a rete, quindi lavarlo con acqua. Dopodiché, farlo asciugare completamente.
3. Inserire il filtro a rete sulla base mentre i ganci sono allineati con l'apertura. Ruotare il filtro a rete in senso orario fino a quando i ganci si bloccano con uno scatto. Accertarsi che il filtro a rete sia installato saldamente.
   Fig. 6: 1. Filtro a rete 2. Gancio 3. Apertura

Technische gegevens

Compatibele modellen	Snoerloze stofzuigers van Makita*
Stofopvangcapaciteit	400 ml
Gewicht	0,35 kg

*** Als grove richtlijn geldt dat een stofzuiger met een maximale luchtstroom van 1,3 m^3/min of meer, of een maximale afgedichte zuiging van 2,5 kPa of hoger heeft, geschikt is voor dit hulpstuk. Controleer de Makita-productcatalogus voor de compatibele modellen.**

Over het cycloon-hulpstuk

Als de stofzuiger wordt gebruikt terwijl het cycloon-hulpstuk is aangebracht, wordt de hoeveelheid stof die in de stoffen stofzak of de papieren stofzak terecht komt verminderd, waardoor wordt voorkomen dat de zuigkracht afneemt. Bovendien is het na gebruik eenvoudig te reinigen.

Voorzorgen bij gebruik

Verzeker u ervan vóór gebruik deze gebruiksaanwijzing en de gebruiksaanwijzing van de snoerloze stofzuiger waarop het cycloon-hulpstuk wordt aangebracht aandachtig te lezen en goed te begrijpen. Bewaar deze gebruiksaanwijzing op een veilige plaats waar deze indien nodig snel toegankelijk is.

⚠VOORZICHTIG

Verzeker u er altijd van dat de stofzuiger is uitgeschakeld en de accu verwijderd is voordat u het cycloon-hulpstuk aanbrengt of verwijdert.

- Als de accu erin blijft zitten, kan de stofzuiger onverwacht starten en letsel veroorzaken.

Reinig het gaasfilter van het cycloon-hulpstuk en de stofzak van de stofzuiger wanneer deze verstopt raken.

- Als u het blijft gebruiken in verstopte toestand, kan dat leiden tot oververhitting en rook.

Het cycloon-hulpstuk aanbrengen

⚠VOORZICHTIG

- **Breng het cycloon-hulpstuk en de rechte buis aan door deze stevig erin te steken en tegelijkertijd te verdraaien zodat de onderdelen tijdens gebruik niet losraken.**
- **Wanneer het cycloon-hulpstuk wordt gebruikt met een capsule-type stofzuiger, kan de capsule losraken als wordt verdraaid in de tegenovergestelde richting van de pijlen in de onderstaande afbeelding.**
- **Wanneer het cycloon-hulpstuk is aangebracht, mag u de stofzuiger niet gebruiken in een horizontale of omhoog gerichte stand.**
  - Als u dit doet, kan het gaasfilter verstopt raken.

Afb. 1: 1. Rechte buis 2. Cycloon-hulpstuk 3. Stofzuiger

1. Breng het cycloon-hulpstuk aan op de aanzuigopening van de stofzuiger.
2. Gebruik dit hulpstuk terwijl de rechte buis is aangebracht.

OPMERKING

- **Controleer vóór gebruik of het cycloon-hulpstuk, de stofzuiger en de rechte buis allemaal stevig zijn aangebracht.**
- **Gebruik de stofzuiger altijd terwijl een stoffen stofzak of een papieren stofzak is aangebracht, ook bij gebruik van het cycloon-hulpstuk.**
  - Als de stofzuiger wordt gebruikt zonder dat een stoffen stofzak of een papieren stofzak is aangebracht, kan dat leiden tot een motorstoring.
- **Maak de stofopvangeenheid van het cycloon-hulpstuk en de stoffen stofzak of de papieren stofzak van de stofzuiger leeg wanneer het stof zich heeft opgehoopt.**
  - Als u hem blijft gebruiken, zal de zuigkracht afnemen.

Opmerkingen over gebruik en opslag

OPMERKING

- **Berg de stofzuiger in een stabiele stand op een stabiele plaats op.**
- **Als de stofzuiger in een instabiele stand wordt achtergelaten, zoals leunend tegen een instabiele plaats, kan hij omvallen en kapot gaan of kan de stofopvangeenheid los raken.**

Stof weggooien

⚠VOORZICHTIG

Als te veel stof zich ophoopt in de stofopvangeenheid, kan gemakkelijk een verstopping optreden en kan de zuigkracht afnemen.

- Wanneer het stof zich heeft opgehoopt tot aan de maximumlijn op de stofopvangeenheid, volgt u de onderstaande procedure en gooit u het stof weg.

1. Houd de stofopvangeenheid stevig vast, druk de twee knoppen in en verwijder de stofopvangeenheid.
   Afb. 2: 1. Maximumlijn 2. Stofopvangeenheid 3. Knop (2 plaatsen) 4. Gaasfilter
2. Gooi het stof in de stofopvangeenheid weg en verwijder al het stof en poeder dat aan het oppervlak van het gaasfilter kleeft.
3. Breng de stofopvangeenheid aan.
   - Steek de stofopvangeenheid er helemaal op totdat de twee knoppen met een “klik” worden vergrendeld.
   Afb. 3: 1. Stofopvangeenheid 2. Knop (2 plaatsen)

OPMERKING

- **Controleer of het cycloon-hulpstuk, de stofzuiger en de rechte buis allemaal stevig zijn aangebracht voordat u het weer in gebruik neemt.**
- **Als de zuigkracht niet is hersteld nadat het stof is weggegooid en het gaasfilter is gereinigd, controleert u of stof zich heeft opgehoopt in de stoffen stofzak of de papieren stofzak van de stofzuiger of er een verstopping is opgetreden.**

Reinigen

- Wanneer de stofopvangeenheid vuil is geworden of het gaasfilter verstopt is geraakt, verwijdert u deze en wast u ze met water.
  (Raadpleeg “Stof weggooien” voor de verwijderingsprocedure.)
- Droog de onderdelen grondig voordat u ze weer aanbrengt en gebruikt.
  Afb. 4: 1. Stofopvangeenheid 2. Gaasfilter

Als het gaasfilter zwaar vervuild is, volgt u de onderstaande procedure om het grondig te reinigen.

1. Draai het gaasfilter linksom en verwijder het terwijl de haken ontgrendeld zijn.
   Afb. 5: 1. Gaasfilter 2. Haak
2. Verwijder het stof vanaf het gaasfilter en was het daarna met water. Droog het vervolgens grondig.
3. Plaats het gaasfilter op de bevestigingsvoet terwijl de haken zijn uitgelijnd met de uitsparingen. Draai het gaasfilter rechtsom totdat de haken met een klikgeluid worden vergrendeld. Verzeker u ervan dat het gaasfilter correct is aangebracht.
   Afb. 6: 1. Gaasfilter 2. Haak 3. Uitsparing

Especificaciones

Modelos compatibles	Aspiradoras inalámbricas Makita*
Capacidad de recogida de polvo	400 mL
Peso	0,35 kg

*** Como guía aproximada, una aspiradora con; un volumen de caudal de aire máximo de 1,3 m^3/min o más alto o; una succión de sellado máxima de 2,5 kPa o más alta es apropiada para este accesorio. Compruebe el catálogo de productos Makita para ver modelos compatibles.**

Acerca del colector ciclónico

La utilización de la aspiradora con el colector ciclónico instalado reduce la cantidad de polvo que entra en la bolsa de polvo o el paquete de papel para polvo, lo que ayuda a evitar que la fuerza de succión se debilite. Además, la limpieza después de la utilización también se simplifica.

Precauciones para la operación

Asegúrese de leer y entender completamente este manual de instrucciones y el manual de instrucciones de la aspiradora inalámbrica en la que se va a instalar el colector ciclónico antes de la utilización. Guarde este manual de instrucciones en un lugar seguro para referencia rápida siempre que sea necesario.

⚠PRECAUCIÓN

Asegúrese siempre de que la unidad de la aspiradora está apagada y el cartucho de batería está retirado antes instalar o retirar el colector ciclónico.

- Si el cartucho de batería se deja insertado, la aspiradora podrá ponerse en marcha inesperadamente y resultar en heridas.

Limpie el filtro de malla del colector ciclónico y la bolsa de polvo de la unidad de la aspiradora cuando se obstruyan.

- Continuar utilizando estando obstruidos podrá resultar en recalentamiento o humo.

Instalación del colector ciclónico

⚠PRECAUCIÓN

- **Instale el colector ciclónico y el tubo recto insertando firmemente mientras gira de forma que las partes no se aflojen durante la utilización.**
- **Cuando utilice el colector ciclónico con una aspiradora tipo cápsula, la cápsula podrá desprenderse si se gira en la dirección opuesta a la de las flechas en la figura de abajo.**
- **Cuando el colector ciclónico esté colocado, no utilice la aspiradora en posición horizontal u orientada hacia arriba.**
  - Si lo hace podrá ocasionar que el filtro de malla se obstruya.

Fig. 1: 1. Tubo recto 2. Colector ciclónico 3. Aspiradora

1. Instale el colector ciclónico en la boca de succión de la aspiradora.
2. Utilice este accesorio con el tubo recto instalado.

NOTA

- **Compruebe que el colector ciclónico, la aspiradora, y el tubo recto están todos conectados firmemente antes de la utilización.**
- **Utilice siempre la aspiradora con la bolsa de polvo o el paquete de papel para polvo instalado, aun cuando utilice el colector ciclónico.**
  - La utilización de la aspiradora sin la bolsa de polvo o el paquete de papel para polvo instalado podrá resultar en un mal funcionamiento del motor.
- **Vacíe el recipiente para polvo del colector ciclónico y la bolsa de polvo o el paquete de papel para polvo de la aspiradora cuando se haya acumulado polvo.**
  - Continuar utilizando resultará en una debilitación de la fuerza de succión.

Notas sobre la operación y almacenamiento

NOTA

- **Guarde la aspiradora en una condición estable en un lugar estable.**
- **Si deja la aspiradora en una condición inestable, tal como apoyada contra un lugar inestable, se caerá y romperá o el recipiente para polvo se podrá desprender.**

Extracción del polvo

⚠PRECAUCIÓN

Si se acumula demasiado polvo en el recipiente para polvo, se podrá producir obturación fácilmente y debilitarse la fuerza de succión.

- Cuando el polvo se haya acumulado hasta la línea de lleno del recipiente para polvo, siga el procedimiento de abajo y deseche el polvo.

1. Sujete el recipiente para polvo firmemente, mantenga presionados los dos botones, y retire el recipiente para polvo.
   Fig. 2: 1. Línea de lleno 2. Recipiente para polvo 3. Botón (2 lugares) 4. Filtro de malla
2. Deseche el polvo de dentro del recipiente para polvo y retire cualquier resto de polvo adherido a la superficie del filtro de malla.
3. Instale el recipiente para polvo.
   - Inserte el recipiente para polvo a fondo hasta que los dos botones se bloqueen con un “chasquido”.
   Fig. 3: 1. Recipiente para polvo 2. Botón (2 lugares)

NOTA

- **Compruebe que el colector ciclónico, la aspiradora, y el tubo recto están todos conectados firmemente antes de reiniciar la operación.**
- **Si la fuerza de succión no se recupera incluso después de desechar el polvo y limpiar el filtro de malla, compruebe si se ha acumulado polvo en la bolsa de polvo o en el paquete de papel para polvo de la aspiradora o si se ha producido obturación.**

Limpieza

- Cuando el recipiente para polvo se ensucie o el filtro de malla se obstruya, retírelos y lávelos con agua.
  (Consulte “Extracción del polvo” para ver el procedimiento de extracción.)
- Seque las partes completamente antes de volver a instalar y utilizar.
  Fig. 4: 1. Recipiente para polvo 2. Filtro de malla

Cuando el filtro de malla se ensucie mucho, límpielo siguiendo los procedimientos siguientes.

1. Gire el filtro de malla hacia la izquierda y retírelo mientras los ganchos están desbloqueados.
   Fig. 5: 1. Filtro de malla 2. Gancho
2. Retire el polvo del filtro de malla y después lávelo con agua. Después de eso, séquelo completamente.
3. Inserte el filtro de malla en la base mientras los ganchos estén alineados con la abertura. Gire el filtro de malla hacia la derecha hasta que los ganchos se bloqueen con un chasquido. Asegúrese de que el filtro de malla está instalado firmemente.
   Fig. 6: 1. Filtro de malla 2. Gancho 3. Abertura

Especificações

Modelos compatíveis	Aspiradores sem fios Makita*
Capacidade de recolha de poeira	400 ml
Peso	0,35 kg

*** Como orientação, um aspirador com um fluxo máximo de ar de 1,3 m^3/min. ou superior; ou sucção máxima com vedação de 2,5 kPa ou superior é adequado para este acessório. Verifique o catálogo de produtos Makita para saber os modelos compatíveis.**

Sobre o coletor com sistema ciclônico

A utilização do aspirador com coletor com sistema ciclônico instalado, reduz a quantidade de poeira que entra no saco de pó ou no pacote de pó em papel, o que ajuda a evitar que a força de sucção fique mais fraca. Além disso, a limpeza após a utilização também é simples.

Precauções de funcionamento

Antes de utilizar, certifique-se de que lê e compreende perfeitamente este manual de instruções e o manual de instruções do aspirador sem fios no qual vai instalar o coletor com sistema ciclônico. Mantenha este manual de instruções num local seguro para acesso rápido sempre que necessário.

⚠ATENÇÃO

Certifique-se sempre de que a unidade do aspirador está desligada e a bateria retirada antes de instalar ou remover o coletor com sistema ciclônico.

- Se deixar a bateria inserida, o aspirador pode começar a funcionar inesperadamente e resultar em ferimentos.

Limpe o filtro de rede do coletor com sistema ciclônico e o saco de pó da unidade do aspirador quando ficarem entupidos.

- Se continuar a utilizar com o aspirador entupido, pode resultar em aquecimento ou fumo.

Instalação do coletor com sistema ciclônico

⚠ATENÇÃO

- **Instale o coletor com sistema ciclônico e o tubo reto inserindo-os firmemente, ao mesmo tempo que gira, para que as peças não se soltem durante a utilização.**
- **Quando utilizar o coletor com sistema ciclônico com um aspirador de tipo cápsula, a cápsula pode soltar-se se girada na direção oposta das setas indicadas na figura em baixo.**
- **Quando o coletor com sistema ciclônico está instalado, não utilize o aspirador na horizontal ou virado para cima.**
  - Se o fizer, pode fazer com que o filtro de rede fique entupido.

Fig. 1: 1. Tubo reto 2. Coletor com sistema ciclônico 3. Aspirador

1. Instale o coletor com sistema ciclônico na entrada de sucção do aspirador.
2. Utilize este acessório com o tubo reto instalado.

NOTA

- **Verifique se o coletor com sistema ciclônico, o aspirador e o tubo reto estão todos ligados em segurança antes de utilizar.**
- **Utilize sempre o aspirador com o saco de pó ou com o pacote de pó em papel instalado, mesmo quando utilizar o coletor com sistema ciclônico.**
  - Se utilizar o aspirador sem ter instalado o saco de pó ou o pacote de pó em papel pode resultar em avaria do motor.
- **Esvazie o recipiente de pó do coletor com sistema ciclônico e o saco de pó ou o pacote de pó em papel do aspirador quando o pó estiver acumulado.**
  - A utilização continuada resultará no enfraquecimento da força de sucção.

Notas sobre o funcionamento e armazenamento

NOTA

- **Guarde o aspirador em condições estáveis, num local estável.**
- **Se o aspirador for deixado em condições instáveis, como encostado a uma superfície instável, pode cair e partir-se ou o recipiente de pó pode soltar-se.**

Eliminação do pó

⚠ATENÇÃO

Se se acumular demasiado pó no recipiente de pó, o aspirador pode facilmente entupir e a força de sucção ficará reduzida.

- Se o pó acumular até à linha de cheio do recipiente de pó, siga o procedimento indicado em baixo e elimine o pó.

1. Segure firmemente no recipiente de pó, segure nos dois botões e retire o recipiente de pó.
   Fig. 2: 1. Linha de cheio 2. Recipiente de pó 3. Botão (2 locais) 4. Filtro de rede
2. Elimine o pó dentro do recipiente de pó e retire o pó e a poeira colados na superfície do filtro de rede.
3. Instale o recipiente de pó.
   - Insira o recipiente de pó até ao fim, até os dois botões bloquearem com um estalido.
     Fig. 3: 1. Recipiente de pó 2. Botão (2 locais)

NOTA

- **Verifique se o coletor com sistema ciclônico, o aspirador e o tubo reto estão todos firmemente ligados antes de reiniciar o funcionamento.**
- **Se a força de sucção não voltar a ser a mesma, mesmo depois de eliminar o pó e de limpar o filtro de rede, verifique se a poeira acumulou no saco de pó ou no pacote de pó em papel do aspirador ou se ocorreu entupimento.**

Limpeza

- Quando o recipiente de pó ficar sujo ou o filtro de rede entupido, retire-os e lave-os com água.
  (Consulte “Eliminação do pó” para ficar a conhecer o procedimento de remoção.)
- Seque muito bem as peças antes de voltar a instalar e utilizar.
  Fig. 4: 1. Recipiente de pó 2. Filtro de rede

Quando o filtro de rede fica muito sujo, limpe-o com o seguinte procedimento.

1. Rode o filtro de rede no sentido contrário ao dos ponteiros do relógio e retire-o quando os ganchos desprenderem.
   Fig. 5: 1. Filtro de rede 2. Gancho
2. Retire o pó do filtro de rede e lave-o com água. Depois disso, seque-o muito bem.
3. Insira o filtro de rede na base quando os ganchos estiverem alinhados com a porta. Rode o filtro de rede no sentido dos ponteiros do relógio até os ganchos bloquearem com um estalido. Assegure-se de que o filtro de rede esteja instalado com segurança.
   Fig. 6: 1. Filtro de rede 2. Gancho 3. Porta

Specifikationer

Kompatible modeller	Batteridrevne Makita-støvsugere*
Støvopsamlingskapacitet	400 ml
Vægt	0,35 kg

*** Som en grov vejledning er en støvsuger med en maks. luftgennemstrømning på 1,3 m^3/min eller højere eller maks. forseglet sugekraft på 2,5 kPa eller højere egnet til dette tilbehør. Se Makitas produktkatalog angående kompatible modeller.**

Om cyklontilbehøret

Brug af støvsugeren med cyklontilbehøret monteret reducerer mængden af støv, som trænger ind i støvposen eller papirstøvpakken, hvilket medvirker til at, sugekraften ikke svækkes. Endvidere er rengøring efter brug også simpel.

Forholdsregler for betjening

Sørg for omhyggeligt at læse og forstå denne instruktionsvejledning og instruktionsvejledningen til den batteridrevne støvsuger, som cyklontilbehøret skal monteres på, inden brug. Opbevar denne instruktionsvejledning på et sikkert sted med hurtigt adgang, når der er behov for det.

⚠FORSIGTIG

Sørg altid for at støvsugerenheden er slukket, og batteripatronen er taget ud, inden montering eller afmontering af cyklontilbehøret.

- Hvis batteripatronen forbliver indsat, kan støvsugeren muligvis starte uventet og resultere i personskade.

Rengør trådfilteret på cyklontilbehøret og støvposen på støvsugerenheden, når de bliver tilstoppet.

- Fortsat brug i tilstoppet tilstand kan muligvis resultere i varmeudvikling eller røg.

Montering af cyklontilbehøret

⚠FORSIGTIG

- **Monter cyklontilbehøret og det lige rør ved at indsætte dem ordentligt, mens du drejer, så delene ikke løsner sig under brug.**
- **Når du anvender cyklontilbehøret med en støvsuger af kapseltypen, kan kapslen gå løs, hvis den vrides i den modsatte retning af pilene på figuren nedenfor.**
- **Når cyklontilbehøret er monteret, skal du ikke anvende støvsugeren i den vandrette eller opadrettede tilstand.**
  - Dette kan muligvis medføre, at trådfilteret tilstoppes.

Fig. 1: 1. Lige rør 2. Cyklontilbehør 3. Støvsuger

1. Monter cyklontilbehøret til sugeindtaget på støvsugeren.
2. Brug dette tilbehør med det lige rør monteret.

BEMÆRK

- **Kontroller, at cyklontilbehøret, støvsugeren og det lige rør alle er tilsluttet ordentligt inden brug.**
- **Brug altid støvsugeren med støvposen eller papirstøvpakken installeret, selv når du anvender cyklontilbehøret.**
  - Brug af støvsugeren uden støvposen eller papirstøvpakken installeret kan muligvis resultere i en motorfunktionsfejl.
- **Tøm cyklontilbehørets støvbeholder og støvsugerens støvpose eller papirstøvpakke, når der har ophobet sig støv.**
  - Fortsat brug vil resultere i en svækket sugekraft.

Bemærkninger om betjening og opbevaring

BEMÆRK

- **Opbevar støvsugeren i en stabil tilstand på et stabilt sted.**
- **Hvis støvsugeren efterlades i en ustabil tilstand, som fx stillet op mod et ustabil sted, kan den vælte og gå i stykker eller støvbeholderen kan falde af.**

Bortskaffelse af støv

⚠FORSIGTIG

Hvis der ophobes for meget støv i støvbeholderen, kan der nemt opstå tilstopning, og sugekraften kan muligvis svækkes.

- Når der er ophobet støv op til støvbeholderens fuld-linje, skal du følge proceduren nedenfor og bortskaffe støvet.

1. Hold godt fast i støvbeholderen, tryk og hold på de to knapper og fjern støvbeholderen.
   Fig. 2: 1. Fuld-linje 2. Støvbeholder 3. Knap (2 steder) 4. Trådfilter

2. Bortskaf støvet inde i støvbeholderen og fjern eventuelt støv og pulver som sidder fast på overfladen af trådfilteret.

3. Monter støvbeholderen.
   - Sæt støvbeholderen helt ind indtil de to knapper låser med et “klik”.
     Fig. 3: 1. Støvbeholder 2. Knap (2 steder)

BEMÆRK

- **Kontroller, at cyklontilbehøret, støvsugeren og det lige rør alle er ordentligt tilsluttet, inden du genstarter betjening.**
- **Hvis sugekraften ikke gendannes, selv efter bortskaffelse af støvet og rengøring af trådfilteret, skal du kontrollere om der har ophobet sig støv i støvsugerens støvpose eller papirstøvpakke, eller om der er opstået tilstopning.**

Rengøring

- Når støvbeholderen bliver beskidt, eller trådfilteret er tilstoppet, skal du udtage og vaske dem med vand.
  (Se “Bortskaffelse af støv” angående fjernelsesproceduren.)
- Tør delene omhyggeligt inden genmontering og brug.
  Fig. 4: 1. Støvbeholder 2. Trådfilter

Når trådfilteret bliver meget beskidt, skal du rengøre det med de følgende procedurer.

1. Drej trådfilteret mod urets retning og fjern det, mens krogene er låst op.
   Fig. 5: 1. Trådfilter 2. Krog
2. Fjern støvet på trådfilteret og vask det derefter med vand. Efter dette skal du omhyggeligt tørre det.
3. Sæt trådfilteret ind i basen mens krogene er rettet ind med åbningen. Drej trådfilteret i urets retning indtil krogene låses med et klik. Sørg for, at trådfilteret er ordentligt installeret.
   Fig. 6: 1. Trådfilter 2. Krog 3. Åbning

Προδιαγραφές

Συμβατά μοντέλα	Φορητές σκούπες Makita*
Χωρητικότητα συλλογής σκόνης	400 mL
Βάρος	0,35 kg

*** Ως πρόχειρος οδηγός, μια σκούπα με μέγιστη ροή αέρα 1,3 m^3/min ή υψηλότερη ή μέγιστη σφραγισμένη αναρρόφηση 2,5 kPa ή υψηλότερη είναι κατάλληλη για αυτό το προσάρτημα. Για τα συμβατά μοντέλα, ελέγξτε τον κατάλογο προϊόντων της Makita.**

Πληροφορίες για το προσάρτημα κυκλώνα

Αν χρησιμοποιείτε τη σκούπα με τοποθετημένο το προσάρτημα κυκλώνα, μειώνεται η ποσότητα της σκόνης που εισέρχεται στη σακούλα σκόνης ή στο χάρτινο πακέτο σκόνης, γεγονός που βοηθάει ώστε να μην εξασθενεί η αναρροφητική ισχύς. Επιπλέον, ο καθαρισμός μετά τη χρήση είναι επίσης απλός.

Προφυλάξεις για τη λειτουργία

Φροντίστε να διαβάσετε πολύ καλά και να κατανοήσετε το παρόν εγχειρίδιο οδηγιών καθώς και το εγχειρίδιο οδηγιών της φορητής σκούπας στην οποία θα τοποθετηθεί το προσάρτημα κυκλώνα πριν από τη χρήση. Φυλάξτε αυτό το εγχειρίδιο οδηγιών σε ένα ασφαλές μέρος για γρήγορη πρόσβαση, όποτε χρειάζεται.

⚠ΠΡΟΣΟΧΗ

Να φροντίζετε πάντα ώστε η μονάδα καθαρισμού να έχει απενεργοποιηθεί και η κασέτα μπαταριών να έχει αφαιρεθεί πριν από την τοποθέτηση ή την αφαίρεση του προσαρτήματος κυκλώνα.

- Αν η κασέτα μπαταριών παραμένει στη θέση της, η σκούπα μπορεί να εκκινηθεί απρόσμενα και να προκληθεί τραυματισμός.

Καθαρίστε το κυψελωτό φίλτρο του προσαρτήματος κυκλώνα και τη σακούλα σκόνης της μονάδα καθαρισμού όταν φράξουν.

- Η συνεχιζόμενη χρήση σε φραγμένη κατάσταση μπορεί να έχει ως αποτέλεσμα τη θέρμανση ή τη δημιουργία καπνού.

Τοποθέτηση του προσαρτήματος κυκλώνα

⚠ΠΡΟΣΟΧΗ

- **Τοποθετήστε το προσάρτημα κυκλώνα και τον ίσιο σωλήνα εισαγάγοντάς τα σταθερά ενώ τα περιστρέφετε, ώστε τα εξαρτήματα να μην χαλαρώσουν κατά τη διάρκεια της χρήσης.**
- **Όταν χρησιμοποιείτε το προσάρτημα κυκλώνα με σκούπα τύπου κάψουλας, η κάψουλα μπορεί να χαλαρώσει αν περιστραφεί προς κατεύθυνση αντίθετη από αυτή που δείχνουν τα βέλη της παρακάτω εικόνας.**
- **Όταν προσαρτηθεί το προσάρτημα κυκλώνα, μη χρησιμοποιείτε τη σκούπα σε οριζόντια ή ανοδικά στραμμένη κατάσταση.**
  - Αν το κάνετε αυτό, το κυψελωτό φίλτρο μπορεί να φράξει.

Εικ. 1: 1. Ίσιος σωλήνας 2. Προσάρτημα κυκλώνα 3. Σκούπα

1. Τοποθετήστε το προσάρτημα κυκλώνα στην είσοδο αναρρόφησης της σκούπας.
2. Χρησιμοποιήστε αυτό το προσάρτημα με τον ίσιο σωλήνα τοποθετημένο.

ΣΗΜΕΙΩΣΗ

- **Ελέγξτε ότι το προσάρτημα κυκλώνα, η σκούπα και ο ίσιος σωλήνας είναι όλα συνδεδεμένα με ασφάλεια πριν από τη χρήση.**
- **Να χρησιμοποιείτε πάντα τη σκούπα με τοποθετημένη σακούλα σκόνης ή χάρτινο πακέτο σκόνης, ακόμη και όταν χρησιμοποιείτε το προσάρτημα κυκλώνα.**
  - Αν χρησιμοποιήσετε τη σκούπα χωρίς τοποθετημένη σακούλα σκόνης ή χάρτινο πακέτο σκόνης, μπορεί να έχει ως αποτέλεσμα δυσλειτουργία του μοτέρ.
- **Αδειάστε τη θήκη σκόνης του προσαρτήματος κυκλώνα και τη σακούλα σκόνης ή το χάρτινο πακέτο σκόνης της σκούπας όταν συσσωρευτεί σκόνη.**
  - Η συνεχιζόμενη χρήση θα έχει ως αποτέλεσμα εξασθενημένη αναρροφητική ισχύ.

Σημειώσεις για τη λειτουργία και την αποθήκευση

ΣΗΜΕΙΩΣΗ

- **Αποθηκεύστε τη σκούπα σε σταθερή κατάσταση, σε μια σταθερή τοποθεσία.**
- **Αν η σκούπα παραμένει σε ασταθή κατάσταση, όπως για παράδειγμα να ακουμπά σε ασταθή τοποθεσία, μπορεί να πέσει και να σπάσει ή μπορεί να βγει η θήκη σκόνης.**

Απόρριψη της σκόνης

⚠ΠΡΟΣΟΧΗ

Αν συσσωρευτεί πάρα πολύ σκόνη στη θήκη σκόνης, εύκολα μπορεί να συμβεί φράξιμο και να εξασθενίσει η αναρροφητική ισχύ.

- Όταν έχει συσσωρευτεί σκόνη μέχρι τη γραμμή πληρότητας της θήκης σκόνης, ακολουθήστε την παρακάτω διαδικασία και απορρίψτε τη σκόνη.

1. Κρατήστε τη θήκη σκόνης καλά, πατήστε παρατεταμένα τα δύο κουμπιά και αφαιρέστε τη θήκη σκόνης.
   Εικ. 2: 1. Γραμμή πληρότητας 2. Θήκη σκόνης 3. Κουμπί (2 τοποθεσίες) 4. Κυψελωτό φίλτρο
2. Απορρίψτε τη σκόνη στο εσωτερικό της θήκης σκόνης και αφαιρέστε τυχόν σκόνη και πούδρα που έχει προσκολληθεί στην επιφάνεια του κυψελωτού φίλτρου.
3. Τοποθετήστε τη θήκη σκόνης.
   - Εισαγάγετε τη θήκη σκόνης μέχρι τέρμα μέχρι τα δύο κουμπιά να ασφαλίσουν με έναν χαρακτηριστικό ήχο «κλικ».
   Εικ. 3: 1. Θήκη σκόνης 2. Κουμπί (2 τοποθεσίες)

ΣΗΜΕΙΩΣΗ

- **Ελέγξτε ότι το προσάρτημα κυκλώνα, η σκούπα και ο ίσιος σωλήνας είναι όλα σταθερά συνδεδεμένα πριν επανεκκινήσετε τη λειτουργία.**
- **Αν η αναρροφητική ισχύς δεν ανακτηθεί ακόμη και μετά την απόρριψη της σκόνης και τον καθαρισμό του κυψελωτού φίλτρου, ελέγξτε αν έχει συσσωρευτεί σκόνη στη σακούλα σκόνης ή στο χάρτινο πακέτο σκόνης της σκούπας ή συνέβη φράξιμο.**

Καθαρισμός

- Όταν η θήκη σκόνης βρομίσει ή το κυψελωτό φίλτρο φράξει, αφαιρέστε και πλύντε τα με νερό.
  (Ανατρέξτε στην παράγραφο «Απόρριψη της σκόνης» για τη διαδικασία αφαίρεσης.)
- Στεγνώστε πολύ καλά τα εξαρτήματα πριν τα τοποθετήσετε ξανά και τα χρησιμοποιήσετε.
  Εικ. 4: 1. Θήκη σκόνης 2. Κυψελωτό φίλτρο

Όταν το κυψελωτό φίλτρο βρομίσει πάρα πολύ, καθαρίστε το σύμφωνα με τις ακόλουθες διαδικασίες.

1. Περιστρέψτε το κυψελωτό φίλτρο αριστερόστροφα και αφαιρέστε το ενώ οι γάντζοι είναι απασφαλισμένοι.
   Εικ. 5: 1. Κυψελωτό φίλτρο 2. Γάντζοι
2. Αφαιρέστε τη σκόνη από το κυψελωτό φίλτρο και, στη συνέχεια, πλύντε το με νερό. Μετά, στεγνώστε το πολύ καλά.
3. Εισαγάγετε το κυψελωτό φίλτρο μέσα στη βάση ενώ οι γάντζοι είναι ευθυγραμμισμένοι με τη θύρα. Περιστρέψτε το κυψελωτό φίλτρο δεξιόστροφα μέχρι οι γάντζοι να ασφαλίσουν με έναν χαρακτηριστικό ήχο «κλικ». Βεβαιωθείτε ότι το κυψελωτό φίλτρο είναι τοποθετημένο με ασφάλεια.
   Εικ. 6: 1. Κυψελωτό φίλτρο 2. Γάντζοι 3. Θύρα

Teknik özellikler

Uyumlu modeller	Makita marka kablosuz süpürgeler*
Toz toplama kapasitesi	400 mL
Ağırlık	0,35 kg

*** Genel olarak, maksimum hava akışı 1,3 m^3/dk. ya da daha yüksek olan veya maksimum kapalı emme basıncı 2,5 kPa veya daha yüksek olan süpürgeler bu parça ile kullanıma uygundur. Uyumlu modelleri öğrenmek için Makita ürün kataloğunu kontrol edin.**

Siklon parça hakkında

Süpürgeyi siklon parça takılı olarak kullanmak, kağıt ya da diğer materyallerden imal edilmiş toz torbalarına giren toz miktarını azaltır, bu da emiş gücünde azalma olmasını önler. Ayrıca, kullanımdan sonra temizlemeyi de kolaylaştırır.

Çalıştırmaya dair önlemler

Kullanmadan önce bu kullanım kılavuzunu ve siklon parçanın takılacağı kablosuz süpürgenin kullanım kılavuzunu iyice okuyup anladığınızdan emin olun. Gerektiğinde hızlı bir şekilde erişebilmek için bu kullanım kılavuzunu güvenli bir yerde saklayın.

⚠DİKKAT

Siklon parçayı takmadan ya da çıkartmadan önce süpürge ünitesinin kapalı olduğundan ve batarya kartuşunun çıkartıldığından daima emin olun.

- Batarya kartuşu takılı bırakılırsa süpürge aniden çalışmaya başlayabilir ve yaralanmalara sebep olabilir.

Tıkandıkları zaman, siklon parçanın ince gözenekli filtresini ve süpürgenin toz torbasını temizleyin.

- Tıkanmış durumda kullanmaya devam etmek ısınmaya ya da duman çıkmasına neden olabilir.

Siklon parçanın takılması

⚠DİKKAT

- **Siklon parçayı ve düz boruyu sağlam bir şekilde, parçalar kullanım sırasında gevşemeyecek şekilde takıp döndürün.**
- **Siklon parçayı kapsül tipi süpürgelerle kullanırken, kapsülün aşağıdaki şekilde gösterildiği gibi, okların zıttı yönünde döndürülmesi durumunda kapsül gevşeyebilir.**
- **Siklon parça takıldığında süpürgeyi yatay ya da yukarı bakacak konumda kullanmayın.**
  - Aksi taktirde, ince gözenekli filtre tıkanabilir.

Şek. 1: 1. Düz boru 2. Siklon parça 3. Süpürge

1. Siklon parçayı süpürgenin emme girişine takın.
2. Bu parçayı düz parça takılıyken kullanın.

NOT

- **Kullanmadan önce siklon parçanın, süpürgenin ve düz borunun sağlam bir şekilde bağlanıp bağlanmadığını kontrol edin.**
- **Siklon parçayı kullanıyor olsanız da süpürgeyi daima kağıt ya da diğer materyallerden imal edilmiş toz torbası da takılı halde kullanın.**
  - Süpürgeyi kağıt ya da diğer materyallerden imal edilmiş toz torbası takılmadan kullanmak motorun arızalanmasına neden olabilir.
- **Toz biriktiğinde, siklon parçanın toz kabını ve süpürgenin kağıt ya da diğer materyallerden imal edilmiş toz torbasını boşaltın.**
  - Boşaltmadan kullanmaya devam etmek emme gücünün azalmasına neden olur.

Çalıştırma ve saklamaya ilişkin notlar

NOT

- **Süpürgeyi stabil bir yerde stabil bir durumda saklayın.**
- **Stabil olmayan bir şekilde, örneğin stabil olmayan bir yere dayanarak bırakılması durumunda süpürge düşebilir, kırılabilir ya da toz kabı yerinden çıkabilir.**

Tozun boşaltılması

⚠DİKKAT

Toz kabında çok fazla toz birikirse süpürge kolayca tıkanabilir ve emme gücü zayıflayabilir.

- Toz kabının dolduğunu gösteren çizgiye kadar toz birikirse aşağıdaki prosedürü izleyerek tozu boşaltın.

1. Toz kabını sıkıca tutun, iki düğmeyi basılı tutarak toz kabını çıkarın.
   Şek. 2: 1. Dolu çizgisi 2. Toz kabı 3. Düğme (iki yerde) 4. İnce gözenekli filtre
2. Toz kabının içindeki tozu boşaltın ve ince gözenekli filtrenin yüzeyine yapışmış tozları temizleyin.
3. Toz kabını takın.
   - İki düğme bir “tık” sesiyle kilitlenecek şekilde toz kabını iterek yerine sokun.
   Şek. 3: 1. Toz kabı 2. Düğme (iki yerde)

NOT

- **Yeniden çalıştırmadan önce siklon parçanın, süpürgenin ve düz borunun sağlam bir şekilde bağlanıp bağlanmadığını kontrol edin.**
- **Tozu boşalttıktan ve ince gözenekli filtreyi temizledikten sonra bile emiş gücü geri kazanılmadıysa süpürgenin kağıt ya da diğer materyallerden imal edilmiş toz torbasının içinde toz birikip birikmediğini veya bir tıkanma olup olmadığını kontrol edin.**

Temizlik

- Toz kabı kirlendiğinde ya da ince gözenekli filtre tıkandığında, bu parçaları çıkarıp suyla temizleyin.
  (Çıkarma prosedürü için bkz. “Tozun boşaltılması”.)
- Yeniden takıp kullanmadan önce parçaları iyice kurutun.
  Şek. 4: 1. Toz kabı 2. İnce gözenekli filtre

İnce gözenekli filtre çok kirlendiğinde aşağıdaki prosedürü kullanarak temizleyin.

1. Kancalar açık konumdayken, ince gözenekli filtreyi saatin aksi yönde döndürerek çıkarın.
   Şek. 5: 1. İnce gözenekli filtre 2. Kanca
2. İnce gözenekli filtre üzerindeki tozu giderin ve ardından filtreyi suyla yıkayın. Bu işlemin ardından filtreyi iyice kurulayın.
3. Kancaları yuva ile hizalayıp ince gözenekli filtreyi kaidesine yerleştirin. Kancalar bir “tık” sesiyle kilitlenene kadar ince gözenekli filtreyi saat yönünde döndürün. İnce gözenekli filtrenin yerine sağlam bir şekilde takıldığından emin olun.
   Şek. 6: 1. İnce gözenekli filtre 2. Kanca 3. Yuva

Specifikationer

Kompatibla modeller	Makitas sladdlösa dammsugare*
Dammuppsamlingskapacitet	400 ml
Vikt	0,35 kg

*** Som en riktlinje är dammsugare med ett maximalt luftflöde på minst 1,3 m^3/min eller en maximal sugeffekt (vakuum) på 2,5 kPa lämpliga att använda med detta tillbehör. Se efter i Makitas produktkatalog för information om kompatibla modeller.**

Om cyklontillbehöret

När dammsugaren används med cyklontillbehöret monterat minskar mängden damm som når dammsugarpåsen av tyg eller papper, vilket hjälper till att förhindra att sugkraften försämras. Dessutom förenklas rengöringen efter användning.

Säkerhetsföreskrifter för användning

Läs noggrant igenom den här bruksanvisningen och bruksanvisningen för den sladdlösa dammsugaren som ska användas med cyklontillbehöret före användning och se till att du förstår innehållet. Förvara den här bruksanvisningen på en säker plats så att du snabbt kan komma åt den vid behov.

⚠UPPMÄRKSAMMA

Se alltid till att dammsugaren är avstängd och att batteripaketet är urtaget innan du monterar eller tar loss cyklontillbehöret.

- Om batteripaketet lämnas isatt kan det hända att dammsugaren startas av misstag, vilket kan leda till personskador.

Rengör cyklontillbehörets hålfilter och dammsugarens dammsugarpåse när de börjar bli igensatta.

- Om du fortsätter att dammsuga med igensatt filter eller dammsugarpåse kan värme- eller rökutveckling uppstå.

Montera cyklontillbehöret

⚠UPPMÄRKSAMMA

- **Montera cyklontillbehöret och dammsugarröret genom att föra in dem med fast hand, samtidigt som de vrids så att delarna inte kan lossna under användning.**
- **Om cyklontillbehöret används med en dammsugare av behållartyp kan behållaren lossna om vridningen görs i motsatt riktning mot pilarna på bilden.**
- **När cyklontillbehöret är monterat ska dammsugaren inte användas i horisontellt eller uppåtriktat läge.**
  - Gör man det kan hålfiltret bli igensatt.

Figur 1: 1. Dammsugarrör 2. Cyklontillbehör 3. Dammsugare

1. Montera cyklontillbehöret på dammsugarens inlopp.
2. Använd tillbehöret med dammsugarröret monterat.

OBSERVERA

- **Kontrollera att cyklontillbehöret, dammsugaren och dammsugarröret är ordentligt hopkopplade före användning.**
- **Använd alltid dammsugaren med en dammsugarpåse av tyg eller papper isatt, även när cyklontillbehöret används.**
  - Om dammsugaren används utan att en dammsugarpåse av tyg eller papper är isatt kan motorn går sönder.
- **Töm cyklontillbehörets dammbehållare och dammsugarens dammsugarpåse av tyg eller papper när damm har ansamlats.**
  - Fortsatt användning leder till försämrad sugkraft.

Att observera vid användning och förvaring

OBSERVERA

- **Förvara dammsugaren i ett stabilt läge på en stabil plats.**
- **Om dammsugaren lämnas i ett ostabilt läge, till exempel lutad på ett osäkert sätt, kan det hända att den tippar och går sönder eller att dammbehållaren lossnar.**

Tömma ut dammet

⚠UPPMÄRKSAMMA

Om alltför mycket damm ansamlas i dammbehållaren kan den lätt sätta igen varpå sugkraften kan försämras.

- När damm har ansamlats upp till dammbehållarens linje för full behållare ska följande steg vidtas för att tömma ut dammet.

1. Håll dammbehållaren i ett fast grepp och tryck och håll in de båda knapparna och ta loss dammbehållaren.

   Figur 2: 1. Linje för full behållare 2. Dammbehållare 3. Knappar (2 platser) 4. Hålfilter

2. Häll ut dammet som är i dammbehållaren och avlägsna eventuellt damm eller pulver som har fastnat på hålfiltrets yta.

3. Montera dammbehållaren.
   - För in dammbehållaren hela vägen tills de båda knapparna låses med ett ”klick”.

   Figur 3: 1. Dammbehållare 2. Knappar (2 platser)

OBSERVERA

- **Kontrollera att cyklontillbehöret, dammsugaren och dammsugarröret är ordentligt hopkopplade innan du börjar använda dammsugaren igen.**
- **Om sugkraften inte återställs trots att dammet har tömts ut och hålfiltret har rengjorts, bör du kontrollera om damm har ansamlats i dammsugarens dammsugarpåse av tyg eller papper eller om någon del av dammsugaren har blivit igensatt.**

Rengöring

- Om dammbehållaren blir smutsig eller hålfiltret blir igensatt ska du ta loss dem och tvätta dem med vatten.
  (Se ”Tömma ut dammet” för närmare information om hur de tas loss.)
- Torka delarna noggrant innan de monteras tillbaka och cyklontillbehöret används på nytt.
  Figur 4: 1. Dammbehållare 2. Hålfilter

Om hålfiltret blir riktigt smutsigt ska det rengöras på följande sätt.

1. Vrid hålfiltret moturs och ta loss det när fästena är i upplåst läge.
   Figur 5: 1. Hålfilter 2. Fäste
2. Avlägsna dammet på hålfiltret och tvätta det sedan med vatten. Torka det därefter ordentligt.
3. För in hålfiltret i basenheten med fästena inriktade efter öppningarna. Vrid hålfiltret medurs tills fästena klickar på plats. Kontrollera att hålfiltret sitter ordentligt på plats.
   Figur 6: 1. Hålfilter 2. Fäste 3. Öppning

Spesifikasjoner

Kompatible modeller	Trådløse Makita-støvsugere*
Kapasitet for støvoppsamling	400 ml
Vekt	0,35 kg

*** Grov retningslinje: En støvsuger med maks. luftflyt på 1,3 m^3/min eller høyere eller maks. forseglet innsuging på 2,5 kPa eller høyere er egnet for dette tilbehøret. Du finner kompatible modeller i Makita-produktkatalogen.**

Om sentrifugetilbehøret

Når du bruker støvsugeren med sentrifugetilbehøret, reduseres mengden støv som samles i støvposen eller papirstøvpakken, noe som igjen forhindrer at innsugingsevnen svekkes. Det er også enkelt å rengjøre utstyret etter bruk.

Bruksforbehold

Sørg for at du leser nøye gjennom og forstår innholdet i denne bruksanvisningen og bruksanvisningen til den trådløse støvsugeren som sentrifugetilbehøret skal installeres på, før bruk. Oppbevar denne bruksanvisningen på et trygt sted slik at du får tak i den ved behov.

⚠FORSIKTIG

Støvsugerenheten skal alltid være slått av og batterikassetten skal være tatt ut før du installerer eller fjerner sentrifugetilbehøret.

- Hvis batterikassetten blir stående igjen i enheten, kan støvsugeren starte uventet, noe som kan føre til personskade.

Rengjør nettingfilteret i sentrifugetilbehøret og støvposen i støvsugeren når de blir tette.

- Hvis du fortsetter å bruke utstyret mens det er tett, kan det føre til overoppheting og røykutvikling.

Installere sentrifugetilbehøret

⚠FORSIKTIG

- **Installer sentrifugetilbehøret og det rette røret ved å føre det bestemt inn mens du vrir, slik at delene ikke løsner under bruk.**
- **Når du bruker sentrifugetilbehøret med en støvsugertype med kapsel, kan kapselen løsne hvis du vrir i motsatt retning av pilene i figuren nedenfor.**
- **Når sentrifugetilbehøret er festet, kan du ikke bruke støvsugeren horisontalt eller vendt oppover.**
  - Hvis du gjør dette, kan nettingfilteret bli tett.

Figur 1: 1. Rett rør 2. Sentrifugetilbehør 3. Støvsuger

1. Installer sentrifugetilbehøret på støvsugerens innsugingsåpning.
2. Bruk dette tilbehøret med det rette røret installert.

MERK

- **Kontroller at sentrifugetilbehøret, støvsugeren og det rette røret er godt tilkoblet før bruk.**
- **Støvsugeren skal alltid brukes med støvposen eller papirstøvpakken installert, selv ved bruk av sentrifugetilbehøret.**
  - Hvis du bruker støvsugeren uten støvpose eller papirstøvpakke installert, kan det føre til funksjonsfeil i motoren.
- **Tøm støvkassen i sentrifugetilbehøret og støvposen eller papirstøvpakken i støvsugeren når det har samlet seg opp støv.**
  - Hvis du fortsetter å bruke utstyret mens støvoppsamlerne er fulle, svekkes innsugingsevnen.

Merknader om bruk og oppbevaring

MERK

- **Oppbevar støvsugeren i stabil tilstand på et stabilt sted.**
- **Hvis støvsugeren forlates i ustabil tilsand, for eksempel hvis støvsugeren lenes mot en ustabil overflate, kan den velte og bli ødelagt, eller støvkassen kan løsne.**

Tømme støv

⚠FORSIKTIG

Hvis det samler seg for mye støv i støvkassen, kan det bli tett, og innsugingsevnen kan svekkes.

- Når det har samlet seg støv opp til linjen som viser at støvkassen er full, følger du fremgangsmåten nedenfor for å tømme støvet.

1. Hold godt fast i støvkassen, trykk og hold nede de to knappene, og løsne støvkassen.
   Figur 2: 1. Linje som viser at kassen er full 2. Støvkasse 3. Knapp (2 steder) 4. Nettingfilter
2. Tøm støvet som har samlet seg i støvkassen, og fjern eventuelt støv og pulver som har festet seg til overflaten av nettingfilteret.
3. Installer støvkassen.
   - Dytt støvkassen på plass helt til de to knappene låses med et klikk.
   Figur 3: 1. Støvkasse 2. Knapp (2 steder)

MERK

- **Kontroller at sentrifugetilbehøret, støvsugeren og det rette røret er godt tilkoblet før du begynner å bruke utstyret igjen.**
- **Hvis innsugingsevnen ikke blir bedre etter at du har tømt støvet og rengjort nettingfilteret, kan du kontrollere om det har samlet seg støv i støvposen eller papirstøvpakken i støvsugeren, eller om det har blitt tett.**

Rengjøring

- Når støvkassen blir skitten eller nettingfilteret blir tett, løsner du disse delene og vasker dem med vann.
  (Delen “Tømme støv” inneholder fremgangsmåten for å løsne delene.)
- Tørk delene nøye før montering og bruk.
  Figur 4: 1. Støvkasse 2. Nettingfilter

Når nettingfilteret blir veldig skittent, følger du følgende fremgangsmåte for å rengjøre det.

1. Vri nettingfilteret mot klokken, og ta det ut mens låsen er åpen.
   Figur 5: 1. Nettingfilter 2. Lås
2. Fjern støvet på nettingfilteret, og vask det med vann. Tørk filteret godt.
3. Sett filteret inn i basen, sørg for at låsen er justert etter porten. Vri nettingfilteret med klokken til låsen låses med et klikk. Kontroller at nettingfilteret er installert trygt og godt på riktig måte.
   Figur 6: 1. Nettingfilter 2. Lås 3. Port

Tekniset tiedot

Yhteensopivat mallit	Makitan akkukäyttöiset imurit*
Pölynkeräyskapasiteetti	400 mL
Paino	0,35 kg

*** Karkeasti ottaen imuri, jonka suurin ilmavirta on vähintään 1,3 m^3/min tai suurin suljettu imu vähintään 2,5 kPa, sopii tälle lisälaitteelle. Katso yhteensopivat mallit Makitan tuoteluettelosta.**

Tietoja syklonilisälaitteesta

Imurin käyttäminen syklonilisälaite asennettuna vähentää pölypussiin tai paperiseen pölykasettiin tulevan pölyn määrää, mikä auttaa estämään imuvoiman heikkenemisen. Lisäksi puhdistaminen käytön jälkeen on yksinkertaista.

Käyttöä koskevia turvallisuusohjeita

Muista perehtyä tähän käyttöoppaaseen ja akkukäyttöisen imurin, johon syklonilisälaite asennetaan, käyttöohjeeseen huolellisesti ennen käyttöä. Pidä tämä käyttöohje turvallisessa paikassa, josta se on nopeasti saatavilla tarvittaessa.

⚠HUOMIO

Varmista aina ennen syklonilisälaitteen asentamista tai irrottamista, että imuriyksikkö on sammutettu ja akku irrotettu.
- Jos akkua ei irroteta, imuri saattaa käynnistyä odottamatta ja aiheuttaa vamman.

Puhdista syklonilisälaitteen verkkosuodatin ja imuriyksikön pölypussi, kun ne tukkeutuvat.
- Käytön jatkaminen tukkeutuneena voi aiheuttaa kuumenemista tai savua.

Syklonilisälaitteen asentaminen

⚠HUOMIO

- **Asenna syklonilisälaite ja suora putki asettamalla tukevasti ja kiertämällä niin, että osat eivät löysty käytön aikana.**
- **Jos syklonilisälaitetta käytetään kapselityyppisen imurin kanssa, kapseli saattaa löystyä, jos sitä kierretään vastakkaiseen suuntaan kuin alla olevan kuvan nuolet.**
- **Kun syklonilisälaite on kiinnitetty, älä käytä imuria vaaka- tai pystyasennossa.**
  - Muuten verkkosuodatin saattaa tukkeutua.

Kuva 1: 1. Suora putki 2. Syklonilisälaite 3. Imuri

1. Asenna syklonilisälaite imurin imutuloon.
2. Käytä tätä lisälaitetta suora putki asennettuna.

HUOMAUTUS

- **Tarkista ennen käyttöä, että syklonilisälaite, imuri ja suora putki on kiinnitetty turvallisesti.**
- **Käytä aina imuria pölypussin tai paperisen pölykasetin kanssa myös syklonilisälaitetta käytettäessä.**
  - Imurin käyttäminen ilman pölypussia tai paperista pölykasettia voi aiheuttaa moottorin toimintahäiriön.
- **Tyhjennä syklonilisälaitteen pölykotelo ja imurin pölypussi tai paperinen pölykasetti, kun pölyä on kertynyt.**
  - Käytön jatkaminen aiheuttaa imutehon heikkenemisen.

Käyttöä ja säilytystä koskevia huomautuksia

HUOMAUTUS

- **Säilytä imuria vakaassa asennossa vakaassa paikassa.**
- **Jos imuri jätetään epävakaaseen asentoon, esimerkiksi nojaamaan epävakaata tukea vasten, se saattaa kaatua ja rikkoutua tai pölykotelo saattaa irrota.**

Pölyn hävittäminen

⚠HUOMIO

Jos pölykoteloon kertyy liikaa pölyä, tukkeutumista saattaa esiintyä helposti ja imuvoima saattaa heikentyä.

- Kun pölyä on kertynyt pölykotelon täysi-viivaan asti, hävitä pöly noudattamalla alla olevia ohjeita.

1. Tartu pölykoteloon tukevasti, pidä kahta painiketta painettuna ja irrota pölykotelo.
   Kuva 2: 1. Täysi-viiva 2. Pölykotelo 3. Painike (2 paikkaa) 4. Verkkosuodatin
2. Hävitä pölykotelon sisällä oleva pöly ja poista kaikki verkkosuodattimen pintaan tarttunut pöly ja jauhe.
3. Asenna pölykotelo.
   - Aseta pölykotelo täysin paikalleen, kunnes kaksi painiketta lukittuu kuuluvasti.
   Kuva 3: 1. Pölykotelo 2. Painike (2 paikkaa)

HUOMAUTUS

- **Tarkista ennen käytön jatkamista, että syklonilisälaite, imuri ja suora putki on kiinnitetty tukevasti.**
- **Jos imuvoima ei palaudu pölyn hävittämisen ja verkkosuodattimen puhdistamisen jälkeen, tarkista, onko pölyä kertynyt imurin pölypussiin tai paperiseen pölykasettiin tai onko syntynyt tukos.**

Puhdistus

- Kun pölykotelo on likaantunut tai verkkosuodatin on tukkeutunut, irrota ne ja pese vedellä.
  (Katso irrotusmenettely kohdasta Pölyn hävittäminen.)
- Kuivaa osat huolellisesti ennen asentamista takaisin ja käyttöä.
  Kuva 4: 1. Pölykotelo 2. Verkkosuodatin

Jos verkkosuodatin on hyvin likainen, puhdista se seuraavalla tavalla.

1. Kierrä verkkosuodatinta vastapäivään ja irrota se, kun koukut ovat auki.
   Kuva 5: 1. Verkkosuodatin 2. Koukku
2. Poista pöly verkkosuodattimesta ja pese sitten suodatin vedellä. Kuivaa sen jälkeen huolellisesti.
3. Aseta verkkosuodatin alustaan koukut kohdistettuina porttiin. Kierrä verkkosuodatinta myötäpäivään, kunnes koukut lukittuvat kuuluvasti. Varmista, että verkkosuodatin on asennettu kunnolla.
   Kuva 6: 1. Verkkosuodatin 2. Koukku 3. Portti

Specifikācijas

Saderīgie modeļi	Makita bezvadu tīrītāji*
Putekļu savākšanas tilpums	400 ml
Svars	0,35 kg

*** Šim piederumam ir piemērots tīrītājs ar maksimālo gaisa plūsmu 1,3 m^3/min vai lielāku vai maksimālo noblīvēto sūkšanu 2,5 kPa vai lielāku. Saderīgos modeļus skatiet Makita produktu katalogā.**

Par putekļu savācēju

Izmantojot tīrītāju ar uzstādītu putekļu savācēju, tiek samazināta putekļu iekļuve putekļu maisā vai papīra putekļu pakā, kas novērš sūkšanas spēka samazināšanos. Turklāt arī tīrīšana pēc izmantošanas ir vienkārša.

Piesardzība lietošanā

Pirms lietošanas noteikti izlasiet un izprotiet šo norādījumu rokasgrāmatu un tā bezvadu tīrītāja norādījumu rokasgrāmatu, kam tiks uzstādīts putekļu savācējs. Glabājiet šo norādījumu rokasgrāmatu drošā vietā, lai tai varētu ātri piekļūt, kad vien tas ir nepieciešams.

⚠UZMANĪBU!

Vienmēr pirms putekļu savācēja uzstādīšanas vai noņemšanas pārliecinieties, vai tīrītājs ir izslēgts un akumulatora kasetne ir izņemta.

- Ja akumulatora kasetne paliek ievietota, tīrītājs var negaidīti sākt darboties un radīt traumas.

Kad putekļu savācēja sieta filtrs un tīrītāja putekļu maiss aizsērē, iztīriet tos.

- Turpinot lietot tīrītāju aizsērējušā stāvoklī, tas var pārkarst un var parādīties dūmi.

Putekļu savācēja uzstādīšana

⚠UZMANĪBU!

- **Putekļu savācēju un taisno cauruli uzstādiet, stingri ievietojot un pagriežot, lai šīs daļas lietošanas laikā neatvienojas.**
- **Putekļu savācēju izmantojot ar kapsulas tipa tīrītāju, kapsula var atdalīties, ja tiek pagriezta tālāk esošajā attēlā parādītajām bultiņām pretējā virzienā.**
- **Kad putekļu savācējs ir pievienots, neizmantojiet tīrītāju horizontālā vai apvērstā stāvoklī.**
  - Tā rīkojoties, sieta filtrs var aizsērēt.

1. att.: 1. Taisnā caurule 2. Putekļu savācējs 3. Tīrītājs

1. Uzstādiet putekļu savācēju pie tīrītāja iesūkšanas atveres.
2. Izmantojiet šo savācēju ar uzstādītu taisno cauruli.

PIEZĪME

- **Pirms lietošanas pārbaudiet, vai putekļu savācējs, tīrītājs un taisnā caurule ir droši pievienoti.**
- **Vienmēr izmantojiet tīrītāju ar uzstādītu putekļu maisu vai papīra putekļu paku pat tad, kad izmantojat putekļu savācēju.**
  - Izmantojot tīrītāju bez putekļu maisa vai papīra putekļu pakas uzstādīšanas, motors var pārstāt darboties.
- **Kad puteļu savācēja putekļu futrālī un tīrītāja putekļu maisā vai putekļu pakā ir uzkrājušies putekļi, iztīriet tos.**
  - Turpinot lietot, samazināsies sūkšanas jauda.

Piezīmes par darbināšanu un uzglabāšanu

PIEZĪME

- **Uzglabājiet tīrītāju stabilā stāvoklī stabilā vietā.**
- **Ja tīrītājs ir atstāts nestabilā stāvoklī, piemēram, atbalstīts pret nestabilu vietu, tas var apgāzties un salūzt vai putekļu futrālis var atvienoties.**

Atbrīvošanās no putekļiem

⚠UZMANĪBU!

Ja putekļu futrālī uzkrājas pārāk daudz putekļu, var viegli rasties aizsērējums un samazināties sūkšanas spēks.

- Kad putekļi ir uzkrājušies līdz pilna putekļu futrāļa atzīmei, veiciet tālāk minētās darbības un atbrīvojieties no putekļiem.

1. Stingri turiet putekļu futrāli, nospiediet un turiet abas pogas un noņemiet putekļu futrāli.
   2. att.: 1. Pilna futrāļa atzīme 2. Putekļu futrālis 3. Poga (2 vietas) 4. Sieta filtrs
2. Atbrīvojieties no putekļu futrāļa iekšpusē esošajiem putekļiem un noņemiet putekļus un pulveri, kas pielipis sieta filtra virsmai.
3. Uzstādiet putekļu futrāli.
   - Ievietojiet putekļu futrāli, līdz abas pogas nofiksējas ar klikšķi.
     3. att.: 1. Putekļu futrālis 2. Poga (2 vietas)

PIEZĪME

- **Pirms turpināt darbināšanu, pārbaudiet, vai putekļu savācējs, tīrītājs un taisnā caurule ir stingri pievienoti.**
- **Ja pat pēc atbrīvošanās no putekļiem un sieta filtra iztīrīšanas sūkšanas spēks neatjaunojas, pārbaudiet, vai tīrītāja putekļu maisā vai papīra putekļu pakā nav uzkrājušies putekļi vai arī nav radies aizsērējums.**

Tīrīšana

- Kad putekļu futrālis kļūst netīrs vai sieta filtrs aizsērē, noņemiet tos un izmazgājiet ar ūdeni.
  (Noņemšanas procedūru skatiet sadaļā „Atbrīvošanās no putekļiem”.)
- Pirms atkārtotas uzstādīšanas un izmantošanas kārtīgi nožāvējiet šīs daļas.
  4. att.: 1. Putekļu futrālis 2. Sieta filtrs

Kad sieta filtrs kļūst ļoti netīrs, iztīriet to, veicot šādas darbības.

1. Pagrieziet sieta filtru pretēji pulksteņrādītāju kustības virzienam un noņemiet to, kad āķi tiek atbrīvoti.
   5. att.: 1. Sieta filtrs 2. Āķis
2. Noņemiet uz sieta filtra esošos putekļus un tad nomazgājiet to ar ūdeni. Pēc tam kārtīgi nožāvējiet.
3. Ievietojiet sieta filtru pamatnē, kad āķi ir salāgoti ar savienojuma vietu. Pagrieziet sieta filtru pulksteņrādītāju kustības virzienā, līdz āķi nofiksējas ar klikšķi. Pārliecinieties, ka sieta filtrs ir uzstādīts droši.
   6. att.: 1. Sieta filtrs 2. Āķis 3. Savienojuma vieta

Specifikacijos

Derantys modeliai	„Makita“ belaidžiai dulkių siurbliai*
Dulkių rinktuvo talpa	400 ml
Svoris	0,35 kg

*** Bendruoju atveju šis papildomas įtaisas tinka dulkių siurbliui, kurio maksimalus oro srautas siekia bent 1,3 m^3/min. arba maksimalus hermetiško siurbimo slėgis siekia bent 2,5 kPa. Informacijos apie derančius modelius rasite „Makita“ gaminių kataloge.**

Apie cikloninį papildomą įtaisą

Naudojant dulkių siurblį su sumontuotu cikloniniu papildomu įtaisu, į medžiaginį arba popierinį dulkių maišą patenka mažiau dulkių, taigi, nemažėja siurbimo jėga. Be to, paprasčiau išvalyti įrenginį po naudojimo.

Darbinės atsargumo priemonės

Prieš pradėdami naudoti, būtinai atidžiai perskaitykite ir išsiaiškinkite šį naudotojo vadovą bei belaidžio dulkių siurblio, prie kurio ketinate jungti cikloninį papildomą įtaisą, naudotojo vadovą. Laikykite šį naudotojo vadovą saugioje vietoje, kad galėtumėte prireikus pasinaudoti.

⚠ATSARGIAI

Prieš įrengdami ar nuimdami cikloninį papildomą įtaisą, būtinai išjunkite dulkių siurblį ir nuimkite akumuliatorių.

- Jei akumuliatorius liks įstatytas, dulkių siurblys gali netikėtai įsijungti ir sužaloti.

Jei užsikimšo cikloninio papildomo įtaiso tinklinis filtras arba (prisipildė) dulkių siurblio dulkių maišas, juos išvalykite.

- Jei toliau naudositės užsikimšusiu įrenginiu, šis gali imti kaisti ar rūkti.

Cikloninio papildomo įtaiso įrengimas

⚠ATSARGIAI

- **Įrenkite cikloninį papildomą įtaisą ir tiesųjį vamzdį, tvirtai įkišdami ir pasukdami, kad naudojant dalys neatsijungtų.**
- **Naudojant cikloninį papildomą įtaisą su kapsuliniu dulkių siurbliu, kapsulė gali atsilaisvinti, jei pasuksite ją priešinga kryptimi nei parodyta tolesnėje iliustracijoje pateiktomis rodyklėmis.**
- **Prijungus cikloninį papildomą įtaisą, negalima naudoti dulkių siurblio horizontaliai ar apvertus antgaliu aukštyn.**
  - Kitaip galite užkimšti tinklinį filtrą.

1 pav. : 1. Tiesusis vamzdis 2. Cikloninis papildomas įtaisas 3. Dulkių siurblys

1. Prijunkite cikloninį papildomą įtaisą prie dulkių siurblio siurbimo angos.
2. Naudokite šį papildomą įtaisą su sumontuotu tiesiuoju vamzdžiu.

PASTABA

- **Prieš naudodami įsitikinkite, kad cikloninis papildomas įtaisas, dulkių siurblys ir tiesusis vamzdis gerai sujungti.**
- **Visada naudokite dulkių siurblį su įdėtu medžiaginiu arba popieriniu dulkių maišu, net jei prijungtas cikloninis papildomas įtaisas.**
  - Jei naudosite dulkių siurblį be įrengto medžiaginio arba popierinio dulkių maišo, galite sugadinti variklį.
- **Kai susikaups dulkių, ištuštinkite dulkių siurblio cikloninio papildomo įtaiso dulkių rinktuvą korpusą arba medžiaginį (popierinį) dulkių maišą.**
  - Jei naudosite toliau, gali sumažėti siurbimo jėga.

Pastabos dėl naudojimo ir sandėliavimo

PASTABA

- **Laikykite dulkių siurblį stabilioje padėtyje ir stabilioje vietoje.**
- **Jei dulkių siurblį paliksite nestabiliai, pvz., atremsite į nestabilų objektą, jis gali nukristi ir sulūžti arba gali atsijungti dulkių rinktuvas.**

Kaip išpilti dulkes

⚠ATSARGIAI

Jei dulkių rinktuve susikaups pernelyg daug dulkių, jis gali užsikimšti ir gali sumažėti siurbimo jėga.

- Dulkių lygiui pasiekus maksimalaus kiekio linija, pateiktą ant dulkių rinktuvo, išpilkite dulkes pagal toliau pateiktą procedūrą.

1. Tvirtai laikydami dulkių rinktuvą, paspauskite ir palaikykite du mygtukus, tada nuimkite dulkių rinktuvą.
   2 pav. : 1. Maksimalaus kiekio linija 2. Dulkių rinktuvas 3. Mygtukas (2 vietose) 4. Tinklinis filtras
2. Išpilkite dulkes iš dulkių rinktuvo ir pašalinkite dulkes bei miltelius, prikibusius prie tinklinio filtro paviršiaus.
3. Įrenkite dulkių rinktuvą.
   - Iki galo įkiškite dulkių rinktuvą, kad du mygtukai spragtelėdami užsirakintų.
   3 pav. : 1. Dulkių rinktuvas 2. Mygtukas (2 vietose)

PASTABA

- **Prieš tęsdami darbą įsitikinkite, kad cikloninis papildomas įtaisas, dulkių siurblys ir tiesusis vamzdis gerai sujungti.**
- **Jei siurbimo jėga neatkuriama net ir išpylus dulkes bei nuvalius tinklinį filtrą, patikrinkite, galbūt užsipildė dulkių siurblio medžiaginis arba popierinis dulkių maišas arba įrenginys užsikimšo.**

Valymas

- Jei užsiteršė dulkių rinktuvas arba užsikimšo tinklinis filtras, nuimkite ir nuplaukite juos vandeniu.
  (Žr. skirsnį „Kaip išpilti dulkes“, kur pateikiama nuėmimo procedūra.)
- Prieš vėl sumontuodami ir naudodami, gerai nusausinkite dalis.
  4 pav. : 1. Dulkių rinktuvas 2. Tinklinis filtras

Jei tinklinis filtras itin užterštas, nuvalykite jį taikydami toliau aprašytas procedūras.

1. Pasukite tinklinį filtrą prieš laikrodžio rodyklę ir nuimkite, atrakinę kabliukus.
   5 pav. : 1. Tinklinis filtras 2. Kabliukas
2. Pašalinkite nuo tinklinio filtro dulkes ir nuplaukite jį vandeniu. Tada gerai jį nusausinkite.
3. Sulygiavę kabliukus su anga, įstatykite tinklinį filtrą į pagrindą. Pasukite tinklinį filtrą pagal laikrodžio rodyklę, kad kabliukai spragtelėdami užsirakintų. Užtikrinkite, kad tinklinis filtras būtų gerai įstatytas.
   6 pav. : 1. Tinklinis filtras 2. Kabliukas 3. Anga

Tehnilised andmed

Ühilduvad mudelid	Makita akutolmuimejad*
Tolmumahuti maht	400 ml
Mass	0,35 kg

*** Üldiselt sobib selle lisaseadisega kasutamiseks tolmuimeja, mille max õhuvool on vähemalt 1,3 m^3/min ja max imirõhk vähemalt 2,5 kPa. Ühilduvad mudelid leiate Makita tootekataloogist.**

Lisaseadise Cyclone tutvustus

Kasutades tolmuimejat koos lisaseadisega Cyclone, vähendate (paber)tolmukotti jõudva tolmu kogust, vältides nõnda tolmuimeja imijõu vähenemist. Lisaks on kasutusjärgne puhastamine väga lihtne.

Kasutushoiatused

Enne lisaseadise kasutamist lugege hoolikalt läbi nii lisaseadise Cyclone kui ka selle akutolmuimeja kasutusjuhend, millega kavatsete lisaseadise ühendada, ning veenduge, et saite mõlemast kasutujuhendist täielikult aru. Pange kasutusjuhend hõlpsalt ligipääsetavasse kohta ja hoidke see tuleviku tarbeks alles.

⚠ETTEVAATUST!

Veenduge enne lisaseadise Cyclone paigaldamist või eemaldamist alati, et tolmuimeja on välja lülitatud ja selle aku on eemaldatud.

- Kui jätate aku tolmuimejasse, riskite selle ootamatu käivitumise ja kasutaja kehavigastustega.

Kui lisaseadise Cyclone võrkfilter peaks ummistuma või tolmuimeja tolmukott täituma, puhastage filter või tühjendage kott.

- Vastasel juhul riskite kuumenemise või suitsu tekkega.

Lisaseadise Cyclone paigaldamine

⚠ETTEVAATUST!

- **Paigaldage lisaseadis Cyclone ja sirge toru neid samaaegselt sisestades ja keerates, et osad kasutamise ajal lahti ei tuleks.**
- **Kui kasutate lisaseadist Cyclone kapsel-tüüpi tolmuimejaga, võib kapsel lahti tulla, kui keerate seda järgmisel joonisel nooltega tähistatud suunale vastupidises suunas.**
- **Kui olete lisaseadise Cyclone tolmuimejaga ühendanud, ärge kasutage tolmuimejat horisontaalses või üles suunatud asendis.**
  - Vastasel juhul riskite võrkfiltri ummistumisega.

Joonis 1. 1. Sirge toru 2. Lisaseadis Cyclone 3. Tolmuimeja

1. Paigaldage lisaseadis Cyclone tolmuimeja imiavasse.
2. Kasutage seda lisaseadist koos sirge toruga.

MÄRKUS

- **Veenduge enne kasutamist, et lisaseadis Cyclone, tolmuimeja ja sirge toru on kindlalt ühendatud.**
- **Kasutades tolmuimejat koos lisaseadisega Cyclone, peab tolmuimejas olema kindlasti (paber)tolmukott.**
  - Kasutades tolmuimejat ilma (paber)tolmukotita, riskite mootori rikkega.
- **Kui lisaseadise Cyclone tolmumahuti või tolmuimeja (paber)tolmukott saab täis, tühjendage need.**
  - Vastasel juhul riskite vähenenud imijõuga.

Kasutus- ja hoiustusmärkused

MÄRKUS

- **Hoiustage tolmuimejat stabiilses olekus ja kohas.**
- **Kui jätate tolmuimeja ebastabiilsesse olekusse (toetate selle nt ebastabiilse tugipinna najale), riskite selle mahakukkumise ja purunemise või tolmumahuti eraldumisega.**

Tolmust tühjendamine

⚠ETTEVAATUST!

Kui tolmumahutisse koguneb liiga palju tolmu, riskite seadise ummistumise ja imijõu vähenemisega.

- Kui tolm on jõudnud tolmumahutile märgitud täitumisjooneni, toimige lisaseadise tolmust tühjendamiseks järgmiselt.

1. Hoidke tolmumahutist kindlalt kinni, suruge kahele nupule ja eemaldage tolmumahuti.
   Joonis 2. 1. Täitumisjoon 2. Tolmumahuti 3. Nupp (kahes kohas) 4. Võrkfilter
2. Tühjendage tolmumahuti tolmust ning puhastage võrkfilter tolmust ja mustusest.
3. Paigaldage tolmumahuti.
   - Sisestage tolmumahutit, kuni kaks nuppu lukustuvad kuuldava klõpsatusega.
     Joonis 3. 1. Tolmumahuti 2. Nupp (kahes kohas)

MÄRKUS

- **Veenduge enne uuesti kasutamist, et lisaseadis Cyclone, tolmuimeja ja sirge toru on kindlalt ühendatud.**
- **Kui imijõud ei taastu ka pärast lisaseadise Cyclone tolmumahuti tühjendamist ja võrkfiltri puhastamist, siis kontrollige, kas tolmuimeja pole ummistunud või selle (paber)tolmukott täis saanud.**

Puhastamine

- Kui tolmumahuti määrdub või võrkfilter ummistub, peate need eemaldama ja puhtaks pesema.
  (Eemaldamist on kirjeldatud jaotises „Tolmust tühjendamine".)
- Enne osade uuesti ühendamist ja kasutamist kuivatage neid põhjalikult.
  Joonis 4. 1. Tolmumahuti 2. Võrkfilter

Kui võrkfilter on väga määrdunud, toimige selle puhastamiseks järgmiselt.

1. Keerake võrkfiltrit vastupäeva ja eemaldage see (haagid on lahtises asendis).
   Joonis 5. 1. Võrkfilter 2. Haak
2. Puhastage võrkfilter tolmust ja peske seda veega. Seejärel kuivatage põhjalikult.
3. Sisestage võrkfilter alusesse nii, et haagid oleksid süvendiga kohakuti. Keerake võrkfiltrit päripäeva, kuni haagid klõpsatuse saatel lukustuvad. Veenduge, et võrkfilter on kindlalt paigaldatud.
   Joonis 6. 1. Võrkfilter 2. Haak 3 Süvend

Dane techniczne

Zgodne modele	Akumulatorowe odkurzacze Makita*
Wydajność odpylania	400 mL
Ciężar	0,35 kg

*** Orientacyjnie, opisywana przystawka nadaje się do odkurzaczy o maksymalnym przepływie powietrza na poziomie 1,3 m^3/min. lub wyższym, albo o maksymalnej sile ssania w warunkach pełnego uszczelnienia na poziomie 2,5 kPa lub wyższym. Zgodne modele można znaleźć w katalogu produktów firmy Makita.**

Informacje na temat przystawki Cyklon

Korzystanie z odkurzacza z zainstalowaną przystawką Cyklon przyczynia się do zmniejszenia ilości pyłu zbieranego w materiałowym lub papierowym worku na pył, co pozwala uniknąć osłabienia siły ssącej.

Uwagi robocze

Należy pamiętać, aby przed użyciem dokładnie przeczytać i zrozumieć niniejszą instrukcję obsługi oraz instrukcję obsługi odkurzacza akumulatorowego z zamocowaną przystawką Cyklon. Niniejszą instrukcję obsługi należy schować w bezpiecznym miejscu, aby szybko odnaleźć ją w razie potrzeby.

⚠OSTROŻNIE

Przed przystąpieniem do montażu lub demontażu przystawki Cyklon należy koniecznie upewnić się, czy odkurzacz jest wyłączony i akumulator został odłączony.

- Pozostawienie podłączonego akumulatora grozi niespodziewanym uruchomieniem odkurzacza, a w konsekwencji obrażeniami.

W przypadku zapchania należy oczyścić filtr siatkowy przystawki Cyklon i worek na pył odkurzacza.

- Dalsze korzystanie z zapchanego urządzenia grozi jego przegrzaniem lub pojawieniem się dymu.

Montaż przystawki Cyklon

⚠OSTROŻNIE

- **Zamontować przystawkę Cyklon na rurze prostej, wsuwając jeden element w drugi i przekręcając w taki sposób, aby elementy nie poluzowały się podczas użytkowania.**
- **W przypadku korzystania z przystawki Cyklon zamontowanej na odkurzaczu typu pionowego, korpus odkurzacza może się poluzować w przypadku obrócenia go w kierunku przeciwnym do strzałek na poniższym rysunku.**
- **Po zamocowaniu przystawki Cyklon nie należy używać odkurzacza w pozycji poziomej lub w pozycji, w której byłby on skierowany w górę.**
  - W przeciwnym razie filtr siatkowy może ulec zapchaniu.

Rys. 1: 1. Rura prosta 2. Przystawka Cyklon 3. Odkurzacz

1. Zamontować przystawkę Cyklon na wlocie ssącym odkurzacza.
2. Z przystawki należy korzystać przy zamontowanej rurze prostej.

UWAGA

- **Przed przystąpieniem do eksploatacji należy sprawdzić, czy przystawka Cyklon, odkurzacz i rura prosta są dobrze ze sobą połączone.**
- **Zawsze należy używać odkurzacza z zamontowanym materiałowym lub papierowym workiem na pył, nawet gdy używana jest przystawka Cyklon.**
  - Używanie odkurzacza bez zamontowanego materiałowego lub papierowego worka na pył grozi uszkodzeniem silnika.
- **Po zapełnieniu należy opróżnić zbiornik na pył przystawki Cyklon oraz materiałowy lub papierowy worek na pył odkurzacza.**
  - Dalsze użytkowanie spowoduje osłabienie siły ssania.

Uwagi dotyczące obsługi i przechowywania

UWAGA

- **Przechowywać odkurzacz w stabilnej pozycji w stabilnym miejscu.**
- **Jeśli odkurzacz zostanie pozostawiony w niestabilnej pozycji, na przykład oparty o niestabilny element, może się przewrócić i połamać, a zbiornik na pył może odpaść.**

Usuwanie pyłu

⚠OSTROŻNIE

Jeśli w zbiorniku na pył zbierze się dużo kurzu, może dojść do zatkania, co spowoduje osłabienie siły ssącej.

- Gdy zbierający się kurz osiągnie poziom linii zapełnienia na zbiorniku na pył, należy go opróżnić, postępując zgodnie z poniższą procedurą.

1. Trzymając mocno zbiornik na pył, nacisnąć i przytrzymać dwa przyciski, a następnie ściągnąć zbiornik na pył.
   Rys. 2: 1. Linia zapełnienia 2. Zbiornik na pył 3. Przycisk (2 pozycje) 4. Filtr siatkowy
2. Opróżnić zbiornik na pył z kurzu i usunąć kurz i pył przylegające do powierzchni filtra siatkowego.
3. Zamontować zbiornik na pył.
   - Wsunąć zbiornik na pył do oporu, aż oba przyciski zostaną zablokowane, co sygnalizuje charakterystyczne „kliknięcie”.
   Rys. 3: 1. Zbiornik na pył 2. Przycisk (2 pozycje)

UWAGA

- **Przed ponownym uruchomieniem należy sprawdzić, czy przystawka Cyklon, odkurzacz i rura prosta są dobrze ze sobą połączone.**
- **Jeżeli po opróżnieniu z kurzu i oczyszczeniu filtra siatkowego nie uda się przywrócić pierwotnej siły ssącej, należy sprawdzić, czy materiałowy bądź papierowy worek na pył odkurzacza nie są zapchane.**

Czyszczenie

- W przypadku zabrudzenia zbiornika na pył lub zapchania filtra siatkowego należy je zdemontować i przemyć wodą.
  (Informacje na temat procedury demontażu można znaleźć w rozdziale „Usuwanie pyłu”.)
- Przed przystąpieniem do montażu i eksploatacji należy dokładnie osuszyć te elementy.
  Rys. 4: 1. Zbiornik na pył 2. Filtr siatkowy

W przypadku silnego zabrudzenia filtra siatkowego należy go wyczyścić, postępując zgodnie z poniższą procedurą.

1. Obrócić filtr siatkowy przeciwnie do ruchu wskazówek zegara i wyjąć go po odblokowaniu zaczepów.
   Rys. 5: 1. Filtr siatkowy 2. Zaczep
2. Usunąć kurz z powierzchni filtra siatkowego, a następnie przemyć filtr wodą. Następnie dokładnie osuszyć.
3. Włożyć filtr siatkowy do podstawy po uprzednim wyrównaniu zaczepów z wycięciem. Obrócić filtr siatkowy zgodnie z ruchem wskazówek zegara, aż zaczepy zostaną zablokowane, co sygnalizuje charakterystyczne kliknięcie. Upewnić się, że filtr siatkowy został prawidłowo zamontowany.
   Rys. 6: 1. Filtr siatkowy 2. Zaczep 3. Wycięcie

Műszaki adatok

Kompatibilis típusok	Makita vezeték nélküli porszívók*
Porgyűjtő térfogata	400 ml
Tömeg	0,35 kg

*** Általánosságban elmondható, hogy a kiegészítő legalább 1,3 m^3/perc max. szívóteljesítményű, vagy légüres szívócsatornában legalább 2,5 kPa max. vákuumot keltő porszívókkal használható. A kompatibilis típusok listája a Makita termékkatalógusában található.**

A kiegészítő ciklonszűrő rövid bemutatása

Ha a porszívót a kiegészítő ciklonszűrővel használja, akkor kevesebb por jut a textil vagy papír porzsákba, így elkerülhető a szívóerő gyengülése. A kiegészítő emellett a használat utáni tisztítást is egyszerűvé teszi.

Üzemeltetési óvintézkedések

Használat előtt mindenképpen olvassa végig és értelmezze alaposan a jelen használati útmutatót és annak a vezeték nélküli porszívónak a használati útmutatóját, amelyikre a kiegészítő ciklonszűrőt szerelni fogja. Tartsa a jelen használati útmutatót biztonságos és könnyen elérhető helyen.

⚠FIGYELEM!

A kiegészítő ciklonszűrő fel- vagy leszerelése előtt mindig győződjön meg róla, hogy kikapcsolta a porszívót, és kivette az akkumulátorkazettát.

- Ha az akkumulátorkazetta a porszívóban marad, akkor az váratlanul bekapcsolhat, és személyi sérülést okozhat.

Ha a kiegészítő ciklonszűrő perforált része és a porszívó porzsákja eltömődik, akkor tisztítsa meg őket.

- Ha eltömődött állapotban használja tovább őket, akkor túlmelegedhetnek vagy füstölhetnek.

A kiegészítő ciklonszűrő beszerelése

⚠FIGYELEM!

- **A beszereléshez helyezze be elég erősen és ezzel egyidejűleg csavarja el a kiegészítő ciklonszűrőt és az egyenes csövet, hogy az alkatrészek használat közben ne lazuljanak ki a helyükről.**
- **Ha a kiegészítő ciklonszűrőt álló (rúd-)porszívóval használja, akkor a porszívó motorrésze lelazulhat, ha az alábbi ábrán feltüntetett nyilakkal ellentétes irányba csavarja.**
- **Ne használja a porszívót vízszintes vagy fejjel lefelé néző helyzetben, ha rajta van a kiegészítő ciklonszűrő.**
  - Ez eltömítheti a perforált szűrőt.

1. ábra: 1. Egyenes cső 2. Kiegészítő ciklonszűrő 3. Porszívó

1. Szerelje a kiegészítő ciklonszűrőt a porszívó felszívó csonkjára.
2. A kiegészítőt mindig az egyenes csővel együtt használja.

MEGJEGYZÉS

- **Használat előtt ellenőrizze, hogy a kiegészítő ciklonszűrő, a porszívó és az egyenes cső mind fixen a helyére csatlakozik-e.**
- **A porszívót mindig a textil vagy papír porzsákkal együtt használja, még akkor is, ha rajta van a kiegészítő ciklonszűrő.**
  - Ha a porszívót a textil vagy papír porzsák nélkül használja, az a motor meghibásodásához vezethet.
- **Ürítse ki a kiegészítő ciklonszűrő porgyűjtő edényét, valamint a porszívó textil vagy papír porzsákját, ha por gyűlt fel bennük.**
  - Ha elmulasztja ezt, akkor a porszívó szívóereje lecsökken.

Üzemeltetési és tárolási tudnivalók

MEGJEGYZÉS

- **Tárolja a porszívót biztonságos helyzetben és helyen.**
- **Ha a porszívót nem biztonságos helyzetben tárolja, például egy instabil tárgynak támasztva, akkor felborulhat és eltörhet, vagy leeshet róla a porgyűjtő edény.**

A por kiürítése

⚠FIGYELEM!

Ha túl sok por gyűlik fel a porgyűjtő edényben, akkor könnyen eltömődés történhet, és a szívóerő lecsökkenhet.

- Ha a por már a porgyűjtő edény „tele” jelöléséig ér, akkor az alábbi módon ürítse ki a port.

1. Tartsa fixen a porgyűjtő edényt, nyomja meg és tartsa nyomva a két gombot, és távolítsa el a porgyűjtő edényt.
   2. ábra: 1. „Tele” jelölés 2. Porgyűjtő edény 3. Gomb (2 helyen)
   4. Perforált szűrő
2. Ürítse ki a port a porgyűjtő edényből, és portalanítsa a perforált szűrő felületét is.
3. Szerelje fel a porgyűjtő edényt.
   - Helyezze be ütközésig a porgyűjtő edényt, amíg a két gomb hallhatóan a helyére nem kattan.
     3. ábra: 1. Porgyűjtő edény 2. Gomb (2 helyen)

MEGJEGYZÉS

- **Újbóli használat előtt ellenőrizze, hogy a kiegészítő ciklonszűrő, a porszívó és az egyenes cső mind fixen a helyére csatlakozik-e.**
- **Ha a szívóerő a por kiürítése és a perforált szűrő megtisztítása után sem áll helyre, akkor ellenőrizze, nem gyűlt-e fel por a porszívó textil vagy papír porzsákjában, és nem történt-e eltömődés.**

Tisztítás

- Ha a porgyűjtő edény elkoszolódik, vagy a perforált szűrő eltömődik, távolítsa el és vízzel mossa ki őket.
  (Az eltávolítás módját lásd „A por kiürítése” című részben.)
- Visszaszerelés és használat előtt alaposan szárítsa meg az alkatrészeket.
  4. ábra: 1. Porgyűjtő edény 2. Perforált szűrő

Ha a perforált szűrő erősen elszennyeződik, akkor tisztítsa meg az alábbiak szerint.

1. Fordítsa a perforált szűrőt az óramutató járásával ellentétes irányba, és távolítsa el úgy, hogy közben a fülek nem akadnak a helyükre.
   5. ábra: 1. Perforált szűrő 2. Fül
2. Portalanítsa, majd vízzel mossa le a perforált szűrőt. Ezt követően alaposan szárítsa meg.
3. Helyezze a perforált szűrőt a foglalatába úgy, hogy a fülek egybeesnek a fogadónyílás kivágásaival. Fordítsa a perforált szűrőt az óramutató járásával megegyező irányba, amíg a fülek hallhatóan a helyükre kattannak. Ügyeljen arra, hogy a perforált szűrőt fixen a helyére szerelje.
   6. ábra: 1. Perforált szűrő 2. Fül 3. Fogadónyílás

Technické údaje

Kompatibilné modely	Akumulátorové vysávače Makita*
Kapacita zberu prachu	400 ml
Hmotnosť	0,35 kg

*** Ako hrubá orientácia, vysávač s maximálnou rýchlosťou prúdenia vzduchu 1,3 m^3/min. alebo vyššou, alebo s maximálnym nepriedušným podtlakom 2,5 kPa alebo vyšším je vhodný pre tento nadstavec. Kompatibilné modely nájdete v katalógu výrobkov Makita.**

Informácie o cyklónovom nadstavci

Použitím vysávača s nainštalovaným cyklónovým nadstavcom sa zmenší množstvo prachu, ktorý vchádza do vrecka na prach alebo papierovej súpravy na prach, čo pomáha zabrániť oslabeniu sacej sily. Navyše, zjednoduší sa aj čistenie po použití.

Bezpečnostné pokyny týkajúce sa používania

Pred použitím si nezabudnite dôkladne prečítať a pochopiť tento návod na používanie a návod na používanie akumulátorového vysávača, ku ktorému nainštalujete cyklónový nadstavec. Uchovávajte tento návod na používanie na bezpečnom mieste, aby bol vždy rýchlo dostupný v prípade potreby.

⚠UPOZORNENIE

Pred inštaláciou alebo odstraňovaním cyklónového nadstavca sa vždy uistite, že je vysávač vypnutý a akumulátor vybratý.

- Ak sa akumulátor ponechá vložený, vysávač sa môže nečakane spustiť a spôsobiť zranenie.

Vyčistite mriežkový filter cyklónového nadstavca a vrecko na prach vysávača, keď sa zanesú.

- Pokračovanie v používaní zariadenia v stave zanesenia môže viesť k zohriatiu alebo dymu.

Inštalácia cyklónového nadstavca

⚠UPOZORNENIE

- **Nainštalujte cyklónový nadstavec a priamu rúru pevným vložením pri súčasnom otáčaní tak, aby sa tieto diely neuvoľnili počas používania.**
- **Pri použití cyklónového nadstavca s vysávačom kapsulového typu sa kapsula môže uvoľniť, ak sa otočí v opačnom smere oproti šípkam na nižšie uvedenom obrázku.**
- **Keď je cyklónový nadstavec pripojený, nepoužívajte vysávač vo vodorovnej polohe či polohe smerujúcej nahor.**
  - V opačnom prípade môže dôjsť k zaneseniu mriežkového filtra.

Obr. 1: 1. Priama rúra 2. Cyklónový nadstavec 3. Vysávač

1. Nainštalujte cyklónový nadstavec na nasávací otvor vysávača.
2. Použite tento nadstavec s nainštalovanou priamou rúrou.

POZNÁMKA

- **Pred použitím skontrolujte, či sú cyklónový nadstavec, vysávač a priama rúra všetky bezpečne spojené.**
- **Vždy používajte vysávač s nainštalovaným vreckom na prach alebo nainštalovanou papierovou súpravou na prach, aj keď sa používa cyklónový nadstavec.**
  - Používanie vysávača bez nainštalovaného vrecka na prach alebo nainštalovanej papierovej súpravy na prach môže viesť k poruche motora.
- **Keď sa nahromadí prach, vyprázdnite prachové puzdro cyklónového nadstavca a vrecko na prach alebo papierovú súpravu na prach vysávača.**
  - Pokračovanie v používaní povedie k oslabeniu sacej sily.

Poznámky týkajúce sa používania a skladovania

POZNÁMKA

- **Vysávač skladujte v stabilnom prostredí na stabilnom mieste.**
- **Ak sa vysávač ponechá v nestabilnom stave, ako je napríklad uloženie na nestabilnom mieste, môže sa prevrátiť a zlomiť, alebo sa prachové puzdro môže oddeliť.**

Likvidácia prachu

⚠UPOZORNENIE

Ak sa v prachovom puzdre nahromadí príliš veľa prachu, ľahko sa môže vyskytnúť zanesenie a sacia sila sa môže oslabiť.

- Keď sa prach nahromadí až po úroveň naplnenia prachového puzdra, podľa nižšie uvedeného postupu zlikvidujte prach.

1. Pevne uchopte prachové puzdro, podržte stlačené dve tlačidlá a odstráňte prachové puzdro.
   Obr. 2: 1. Úroveň naplnenia 2. Prachové puzdro 3. Tlačidlo (2 miesta) 4. Mriežkový filter
2. Zlikvidujte prach vnútri prachového puzdra a odstráňte akýkoľvek prach a prášok z povrchu mriežkového filtra.
3. Nainštalujte prachové puzdro.
   - Úplne vložte prachové puzdro tak, aby sa príslušné dve tlačidlá zaistili s „cvaknutím“.
   Obr. 3: 1. Prachové puzdro 2. Tlačidlo (2 miesta)

POZNÁMKA

- **Pred opätovným spustením činnosti skontrolujte, či sú cyklónový nadstavec, vysávač a priama rúra pevne spojené.**
- **Ak sa sacia sila neobnoví ani po likvidácii prachu a vyčistení mriežkového filtra, skontrolujte, či sa nenahromadil prach vo vrecku na prach alebo v papierovej súprave na prach vysávača, alebo či nedošlo k zaneseniu.**

Čistenie

- Keď dôjde k znečisteniu prachového puzdra alebo zaneseniu mriežkového filtra, odstráňte a umyte ich vodou.
  (Postup odstránenia nájdete v časti „Likvidácia prachu“.)
- Pred opätovnou inštaláciou a použitím dôkladne vysušte tieto časti.
  Obr. 4: 1. Prachové puzdro 2. Mriežkový filter

Keď sa mriežkový filter značne znečistí, vyčistite ho pomocou nasledujúcich postupov.

1. Otočte mriežkový filter proti smeru hodinových ručičiek a odstráňte ho, pokiaľ sú odistené háčiky.
   Obr. 5: 1. Mriežkový filter 2. Háčik
2. Odstráňte prach na mriežkovom filtri a potom ho umyte vodou. Potom ho dôkladne vysušte.
3. Vložte mriežkový filter do základne, pokiaľ sú háčiky zarovnané s otvorom. Otáčajte mriežkový filter v smere hodinových ručičiek dovtedy, kým sa háčiky nezaistia s cvaknutím. Uistite sa, že je mriežkový filter bezpečne nainštalovaný.
   Obr. 6: 1. Mriežkový filter 2. Háčik 3. Otvor

Technické údaje

Kompatibilní modely	Aku vysavače Makita*
Objem zásobníku na prach	400 ml
Hmotnost	0,35 kg

*** Orientačně je pro tento nástavec vhodný vysavač; s maximálním průtokem vzduchu 1,3 m³/min nebo vyšším nebo; max. podtlakem 2,5 kPa nebo vyšším. Kompatibilní modely vyhledejte v produktovém katalogu Makita.**

O nástavci pro vysavač s cyklonovým vysáváním

U vysavače s nainstalovaným nástavcem se snižuje množství prachu, které vniká do sběrného vaku nebo papírového sáčku, což zabraňuje snižování sacího tlaku. Kromě toho usnadňuje i čištění po použití.

Pokyny týkající se obsluhy

Před použitím si pečlivě pročtěte nejen tento návod k obsluze, ale také návod k aku vysavači, do něhož bude nástavec nainstalován. Návod k použití uchovejte na bezpečném místě, abyste se k němu mohli v budoucnu vracet.

⚠VÝSTRAHA

Před instalací nebo odebráním nástavce se ujistěte, že je vysavač vypnutý a má vyjmutý akumulátor.

- Pokud by akumulátor zůstal vložený, vysavač se může neočekávaně zapnout a způsobit zranění.

Při zanesení čistěte mikrosítko nástavce a sběrný vak vysavače.

- Při dalším použití v zanešeném stavu může dojít k zahřátí nebo dýmu.

Instalace nástavce pro vysavač s cyklonovým vysáváním

⚠VÝSTRAHA

- **Nástavec k vysavači s cyklonovým vysáváním a rovnou trubici nasaďte pevně tak, aby se během používání neuvolnily.**
- **Pokud používáte nástavec k vysavači s cyklonovým vysáváním s vysavačem opatřeným vložkou, vložka se může při otočení v opačném směru, než naznačuje vyobrazení, uvolnit.**
- **Pokud je k vysavači s cyklonovým vysáváním připojen nástavec, vysavač nepoužívejte ve vodorovné poloze nebo v poloze směřující vzhůru.**
  - Mohlo by dojít k zanesení mikrosítka.

Obr. 1: 1. Rovná trubice 2. Nástavec k vysavači s cyklonovým vysáváním 3. Vysavač

1. Nástavec nainstalujte na nasávací otvor vysavače.
2. Nástavec použijte s nainstalovanou rovnou trubicí.

POZNÁMKA

- **Před použitím zkontrolujte, zda jsou nástavec, vysavač a rovná trubice spolehlivě připojeny.**
- **I když používáte nástavec k vysavači s cyklonovým vysáváním, ve vysavači vždy použijte sběrný vak nebo papírový sáček.**
  - U vysavače bez sběrného vaku nebo papírového sáčku by mohlo dojít k závadě motoru.
- **Po nashromáždění prachu vyprázdněte zásobník na prach v nástavci a sběrný vak nebo papírový sáček vysavače.**
  - Jinak by došlo k zeslabení sacího tlaku.

Poznámky pokyny týkající se ovládání a uskladnění

POZNÁMKA

- **Vysavač ukládejte ve stabilizovaném stavu na stabilním místě.**
- **Pokud vysavač ponecháte v nestabilní poloze, například ve stoje na nestabilním místě, může spadnout a poškodit se nebo může vypadnout zásobník na prach.**

Likvidace prachu

⚠VÝSTRAHA

Pokud se v zásobníku nashromáždí příliš mnoho prachu, snadno může dojít k zanešení a oslabení sacího tlaku.

- Až se prach nashromáždí až po plnou čáru zásobníku, pokračujte podle níže uvedených pokynů a prach zlikvidujte.

1. Zásobník na prach pevně přidržte, stiskněte a přidržte dvě tlačítka a zásobník odeberte.
   Obr. 2: 1. Plná čára 2. Zásobník na prach 3. Tlačítko (2 umístění)
   4. Mikrosítko
2. Zlikvidujte prach uvnitř zásobníku a odstraňte veškerý prach a nečistoty, které ulpěly na povrchu mikrosítka.
3. Nainstalujte zásobník na prach.
   - Zásobník zasuňte až na doraz, dokud dvě tlačítka s „kliknutím“ nezapadnou.
   Obr. 3: 1. Zásobník na prach 2. Tlačítko (2 umístění)

POZNÁMKA

- **Před opakovaným spuštěním zkontrolujte, zda jsou nástavec, vysavač a rovná trubice spolehlivě připojeny.**
- **Pokud se sací tlak neobnoví ani po likvidaci prachu a vyčištění mikrosítka, zkontrolujte, zdali se prach nenashromáždil ve vaku na prach nebo v papírovém sáčku, případně zdali nedošlo k zablokování.**

Čištění

- Když bude zásobník na prach znečištěn nebo zanesené mikrosítko, vyjměte je a opláchněte vodou.
  (Informace o vyjmutí naleznete v odstavci „Likvidace prachu“.)
- Před opakovanou instalací a použitím součásti pečlivě osušte.
  Obr. 4: 1. Zásobník na prach 2. Mikrosítko

Pokud je mikrosítko opravdu silně znečištěné, vyčistěte ho podle následujícího postupu.

1. Mikrosítko otočte proti směru hodinových ručiček a vyjměte ho, přičemž háčky budou odjištěny.
   Obr. 5: 1. Mikrosítko 2. Háček
2. Z mikrosítka odstraňte prach a poté ho omyjte vodou. Poté ho pečlivě osušte.
3. Mikrosítko vložte do podstavce tak, aby byly háčky zarovnány s otvorem. Mikrosítko otáčejte ve směru hodinových ručiček, dokud háčky s kliknutím nezapadnou. Ověřte si, zda je mikrosítko bezpečně nainstalováno.
   Obr. 6: 1. Mikrosítko 2. Háček 3. Otvor

Tehnični podatki

Združljivi modeli	Brezžični čistilci Makita*
Zmogljivost zbiranja prahu	400 ml
Teža	0,35 kg

*** V grobem je za ta priključek primeren čistilec z najv. pretokom zraka 1,3 m^3/min ali več oz. najv. zatesnjenim sesanjem z močjo 2,5 kPa ali več. Za združljive modele glejte katalog izdelkov Makita.**

O ciklonskem priključku

Uporaba čistilca z nameščenim ciklonskim priključkom zmanjšuje količino prahu, ki vstopi v vrečko za prah ali papirnati paket za prah, kar pomaga preprečevati oslabitev sesalne sile. Poleg tega je čiščenje po uporabi enostavno.

Previdnostni ukrepi za uporabo

Pred uporabo morate temeljito prebrati in razumeti ta navodila za uporabo in navodila za uporabo brezžičnega čistilca, na katerega bo ciklonski priključek nameščen. Ta navodila za uporabo hranite na varnem mestu, da si jih lahko po potrebi hitro ogledate.

⚠POZOR

Pred nameščanjem ali odstranjevanjem ciklonskega priključka se vedno prepričajte, da je čistilna enota izklopljena in da je komplet baterij odstranjen.

- Če komplet baterij ostane vstavljen, se lahko čistilec nepričakovano vklopi in povzroči poškodbe.

V primeru zamašitve očistite mrežni filter ciklonskega priključka in vrečko za prah čistilne enote.

- Nadaljnja uporaba v zamašenem stanju lahko povzroči segrevanje ali dim.

Nameščanje ciklonskega priključka

⚠POZOR

- **Ciklonski priključek in ravno cev čvrsto vstavite ob obračanju, tako da se deli med uporabo ne morejo sneti.**
- **Če ciklonski priključek uporabljate s kapsulnim tipom čistilca, se lahko kapsula sprosti, če jo obrnete v nasprotni smeri puščic na spodnji sliki.**
- **Ko je ciklonski priključek nameščen, ne uporabljajte čistilca, če se nahaja v vodoravnem stanju oz. če je obrnjen navzgor.**
  - S tem lahko povzročite zamašitev mrežnega filtra.

Sl. 1: 1. Ravna cev 2. Ciklonski priključek 3. Čistilec

1. Ciklonski priključek namestite na sesalni vhod čistilca.
2. Ta priključek uporabljajte ob nameščeni ravni cevi.

OPOMBA

- **Pred uporabo preverite, ali so ciklonski priključek, čistilec in ravna cev varno priključeni.**
- **Čistilec vedno uporabljajte z nameščeno vrečko za prah oz. papirnatim paketom za prah, četudi uporabljate ciklonski priključek.**
  - Uporaba čistilca brez vrečke za prah ali papirnatega paketa za prah lahko povzroči napačno delovanje motorja.
- **Ko se prah nabere, izpraznite posodo za prah ciklonskega priključka in vrečko za prah ter papirnati paket za prah čistilca.**
  - Nadaljnja uporaba bo povzročila oslabitev sesalne sile.

Opombe glede uporabe in shranjevanja

OPOMBA

- **Čistilec hranite v stabilnem stanju in na stabilni lokaciji.**
- **Če čistilec pustite v nestabilnem stanju, npr. naslonjenega na nestabilno lokacijo, se lahko prevrne in zlomi oz. posoda za prah se lahko sname.**

Odstranjevanje prahu

⚠POZOR

Če se v posodi za prah nabere preveč prahu, lahko hitro pride do zamašitve in oslabitve sesalne sile.

- Ko se prah nabere do črte, ki označuje polno stanje posode za prah, upoštevajte spodnji postopek in odstranite prah.

1. Čvrsto primite posodo za prah, pritisnite in zadržite dva gumba ter odstranite posodo za prah.
   Sl. 2: 1. Črta polnega stanja 2. Posoda za prah 3. Gumb (2 lokaciji) 4. Mrežni filter
2. Odstranite prah v posodi za prah in odstranite kakršen koli prah ter prašek, ki bi se lahko oprijel površine mrežnega filtra.
3. Namestite posodo za prah.
   - Posodo za prah vstavite do konca, dokler se dva gumba ne zakleneta s “klikom”.
   Sl. 3: 1. Posoda za prah 2. Gumb (2 lokaciji)

OPOMBA

- **Pred ponovnim zagonom delovanja preverite, ali so ciklonski priključek, čistilec in ravna cev čvrsto priključeni.**
- **Če se sesalna sila ne povrne, čeprav ste odstranili prah in očistili mrežni filter, preverite, ali se je v vrečki za prah oz. papirnatem paketu za prah v čistilcu nabral prah oz. ali je prišlo do zamašitve.**

Čiščenje

- Če se posoda za prah umaže oz. se mrežni filter zamaši, ju odstranite in očistite z vodo.
  (Za postopek odstranjevanja glejte “Odstranjevanje prahu”.)
- Pred ponovno namestitvijo in uporabo dele temeljito posušite.
  Sl. 4: 1. Posoda za prah 2. Mrežni filter

Če se mrežni filter močno umaže, ga očistite ob upoštevanju naslednjih postopkov.

1. Mrežni filter obrnite v nasprotni smeri urnega kazalca in ga odstranite, medtem ko so zapahi odklenjeni.
   Sl. 5: 1. Mrežni filter 2. Zapah
2. Odstranite prah na mrežnem filtru in filter očistite z vodo. Potem ga temeljito posušite.
3. Medtem ko so zapahi poravnani z vrati, mrežni filter vstavite v nosilec. Mrežni filter obračajte v smeri urnega kazalca, dokler se zapahi ne zaklenejo s klikom. Prepričajte se, da je mrežni filter varno nameščen.
   Sl. 6: 1. Mrežni filter 2. Zapah 3. Vrata

Specifikimet

Modelet e përputhshme	Pastrueset “Makita” me bateri*
Kapaciteti i mbledhjes së pluhurave	400 mL
Pesha	0,35 kg

*** Si parim i përgjithshëm për këtë aksesor është e përshtatshme një pastruese me fluks maksimal ajri prej 1,3 m³/min e lart ose me thithje të izoluar maksimale prej 2,5 kPa e lart. Kontrolloni katalogun e produkteve të “Makita” për modelet e përputhshme.**

Rreth aksesorit ciklon

Përdorimi i pastrueses duke i montuar aksesorin ciklon pakëson sasinë e pluhurave që hyjnë në qesen ose pakon e letrës së pluhurave, gjë që ndihmon në mosdobësimin e forcës thithëse. Për më tej edhe pastrimi pas përdorimit është i thjeshtë.

Masat paraprake të punës

Sigurohuni që përpara përdorimit ta lexoni me kujdes dhe ta kuptoni këtë manual të udhëzimeve, si edhe manualin e udhëzimeve të pastrueses me bateri ku do të instalohet aksesori ciklon. Mbajeni këtë manual udhëzimesh në një vend të sigurt për gjetje të shpejtë sa herë që të nevojitet.

⚠KUJDES

Sigurohuni gjithnjë që njësia pastruese të jetë e fikur dhe bateria të jetë e hequr përpara se të vendosni apo të hiqni aksesorin ciklon.

- Nëse bateria lihet në vend, pastruesja mund të fillojë pa dashje dhe t'ju lëndojë.

Pastrojeni filtrin e rrjetëzuar të aksesorit ciklon, si dhe qesen e pluhurave të njësisë pastruese në rast se bllokohen.

- Përdorimi i vazhduar në gjendje të bllokuar mund të shkaktojë nxehje apo tym.

Instalimi i aksesorit ciklon

⚠KUJDES

- **Instalojeni aksesorin ciklon dhe tubin e drejtë duke i futur mirë teksa i përdridhni në mënyrë që pjesët të mos lirohen gjatë përdorimit.**
- **Kur e përdorini aksesorin ciklon në pastruese të tipit kapsulë, kapsula mund të lirohet nëse përdridhet në drejtimin e kundërt të shigjetave të figurës së mëposhtme.**
- **Në rast se keni vendosur aksesorin ciklon mos e përdorni pastruesen në pozicion horizontal apo me drejtim për lart.**
  - Përndryshe mund të shkaktoni bllokimin e filtrit të rrjetëzuar.

Fig. 1: 1. Tubi i drejtë 2. Aksesori ciklon 3. Pastruesja

1. Instalojeni aksesorin ciklon në grykën thithëse të pastrueses.
2. Aksesorin përdoreni duke i montuar tubin e drejtë.

SHËNIM

- **Kontrolloni gjithnjë nëse aksesori ciklon, pastruesja dhe tubi i drejtë janë të lidhur mirë përpara përdorimit.**
- **Përdoreni gjithnjë pastruesen duke i vendosur qesen apo pakon e letrës së pluhurave edhe në rast se përdorni aksesorin ciklon.**
  - Përdorimi i pastrueses pa i vendosur qesen apo pakon e letrës së pluhurave mund të shkaktojë keqfunksionim të motorit.
- **Zbrazeni kutinë e pluhurave të aksesorit ciklon dhe qesen apo pakon e letrës së pluhurave të pastrueses në rast se mbushet me pluhura.**
  - Përdorimi i vazhduar do të shkaktojë dobësim të forcës thithëse.

Shënime për përdorimin dhe ruajtjen

SHËNIM

- **Ruajeni pastruesen në gjendje të qëndrueshme në një vend të qëndrueshëm.**
- **Nëse pastruesja lihet në gjendje të paqëndrueshme, si p.sh. e mbështetur në një vend të paqëndrueshëm, mund të rrëzohet e të thyhet apo t'i shkëputet kutia e pluhurave.**

Hedhja e pluhurave

⚠KUJDES

Nëse në kutinë e pluhurave mblidhet sasi e lartë pluhurash, bllokimi mund të ndodhë shumë lehtë duke dobësuar dhe forcën thithëse.

- Nëse pluhurat mblidhen deri në vijën e mbushjes plot të kutisë së pluhurave, ndiqni procedurën e mëposhtme dhe hidhini pluhurat.

1. Mbajeni mirë kutinë e pluhurave, shtypni e mbani të dy butonat dhe hiqeni kutinë e pluhurave.
   Fig. 2: 1. Vija e mbushjes së plotë 2. Kutia e pluhurave 3. Butoni (në 2 vende) 4. Filtri i rrjetëzuar
2. Hidhini pluhurat që ndodhen brenda kutisë së pluhurave dhe largoni çfarëdo pluhuri të mbetur në sipërfaqen e filtrit të rrjetëzuar.
3. Vendosni kutinë e pluhurave.
   - Futeni kutinë e pluhurave deri në fund, deri sa të dy butonat të sigurohen duke lëshuar kërcitjen karakteristike.
   Fig. 3: 1. Kutia e pluhurave 2. Butoni (në 2 vende)

SHËNIM

- **Kontrolloni nëse aksesori ciklon, pastruesja dhe tubi i drejtë janë të lidhur mirë përpara se të filloni punën.**
- **Nëse forca thithëse nuk rikuperohet as pas hedhjes së pluhurave dhe pastrimit të filtrit të rrjetëzuar, kontrolloni mos është mbledhur pluhur në qesen apo pakon e letrës së pluhurave të pastrueses, apo mos ka ndodhur ndonjë bllokim.**

Pastrimi

- Në rast se kutia e pluhurave ndotet apo nëse bllokohet filtri i rrjetëzuar, hiqini dhe pastrojini me ujë.
  (Shihni “Hedhja e pluhurave” për procedurën e heqjes.)
- Thajini mirë pjesët përpara rivënies dhe përdorimit.
  Fig. 4: 1. Kutia e pluhurave 2. Filtri i rrjetëzuar

Në rast se filtri i rrjetëzuar ndotet së tepërmi, pastrojeni sipas procedurave të mëposhtme.

1. Rrotullojeni filtrin e rrjetëzuar në drejtim kundërorar dhe hiqeni pasi t'i lironi kapëset.
   Fig. 5: 1. Filtri i rrjetëzuar 2. Kapësja
2. Hiqini pluhurat nga filtri i rrjetëzuar dhe lajeni me ujë. Pas kësaj, thajeni mirë.
3. Vendoseni filtrin e rrjetëzuar në bazament me kapëset të drejtuara sipas folesë. Rrotullojeni filtrin e rrjetëzuar në drejtim orar derisa kapëset të sigurohen me kërcitjen karakteristike. Sigurohuni që filtri i rrjetëzuar të instalohet në formë të sigurt.
   Fig. 6: 1. Filtri i rrjetëzuar 2. Kapësja 3. Foleja

Спецификации

Съвместими модели	Акумулаторни прахосмукачки Makita*
Капацитет за събиране на прах	400 mL
Тегло	0,35 kg

*** По принцип тази приставка е подходяща за прахосмукачки с максимален въздушен поток от 1,3 m^3/min или по-голям или максимално налягане на засмукване от 2,5 kPa или по-високо. Вижте в продуктовия каталог на Makita за съвместими модели.**

Информация за приставката с циклон-филтър

Използването на прахосмукачката с монтирана приставка с циклон-филтър намалява количеството прах, което попада в хартиената или друга торбичка за прах, а това спомага да се предотврати намаляването на силата на засмукване. Освен това почистването след употреба е също просто.

Предпазни мерки при ползване

Преди употреба задължително прочетете и разберете информацията в това ръководство за експлоатация и ръководството на акумулаторната прахосмукачка, към която ще монтирате тази приставка с циклон-филтър. Съхранявайте ръководството за експлоатация на сигурно място, така че да имате лесен достъп до него, когато е необходимо.

⚠ВНИМАНИЕ

Винаги проверявайте дали прахосмукачката е изключена и дали батерията е свалена, преди да монтирате или демонтирате приставката с циклон-филтър.

- Ако батерията не е свалена, прахосмукачката може да стартира неочаквано и това да доведе до нараняване.

Почиствайте решетъчния филтър на приставката с циклон-филтър и торбичката за прах на прахосмукачката, когато се задръстят.

- Ако продължите работа, докато са задръстени, това ще доведе до прегряване или дори пушек.

Монтиране на приставката с циклон-филтър

⚠ВНИМАНИЕ

- **Монтирайте приставката с циклон-филтър и правата тръба, като ги мушнете здраво, докато извивате настрани, така че елементите да не могат да се разхлабят по време на употреба.**
- **Когато използвате приставката с циклон-филтър с прахосмукачка с капсула, капсулата може да се разхлаби, ако се завърти в посока, обратна на стрелките, показани на фигурата по-долу.**
- **Не използвайте прахосмукачката в хоризонтално положение или обърната нагоре, когато е монтирана приставката с циклон-филтър.**
  - Това може да задръсти решетъчния филтър.

Фиг. 1: 1. Права тръба 2. Приставка с циклон филтър 3. Прахосмукачка

1. Монтирайте приставката с циклон-филтър към засмукващия отвор на прахосмукачката.

2. Използвайте тази приставка с инсталирана права тръба.

БЕЛЕЖКА

- **Преди употреба проверявайте дали приставката с циклон-филтър, прахосмукачката и правата тръба са свързани правилно.**
- **Винаги използвайте прахосмукачката с монтирана торба за прах или хартиена торба за прах, дори и когато използвате приставката с циклон-филтър.**
  - Използване на прахосмукачката без хартиена или друга торба за прах може да доведе до повреда на двигателя.
- **Изпразнете контейнера за прах на приставката с циклон-филтър и торбата за прах или хартиената торба за прах на прахосмукачката, когато се събере прах.**
  - Ако продължите работа, без да направите това, силата на засмукване ще отслабне.

Бележки относно използването и съхранението

БЕЛЕЖКА

- **Съхранявайте прахосмукачката в стабилно положение на стабилно място.**
- **Ако прахосмукачката бъде оставена в нестабилно положение, например подпряна за нестабилен предмет, тя може да падне и да се счупи или да се отвори контейнера за прах.**

Изхвърляне на праха

⚠ВНИМАНИЕ

Ако се е събрал твърде много прах, може да стане задръстване и силата на засмукване да отслабне.

- Когато е натрупан прах до линията на напълване на контейнера за прах, следвайте процедурата по-долу, за да го изхвърлите.

1. Хванете здраво контейнера за прах, натиснете и задръжте двата бутона и свалете контейнера.
   Фиг. 2: 1. Линия за напълване 2. Контейнер за прах 3. Бутон (на 2 места) 4. Решетъчен филтър

2. Изхвърлете праха от контейнера за прах и премахнете праха и частиците полепнали по повърхността на решетъчния филтър.

3. Монтирайте контейнера за прах.
   - Поставете докрай контейнера за прах, докато двата бутона не се заключат с изщракване.
   Фиг. 3: 1. Контейнер за прах 2. Бутон (на 2 места)

БЕЛЕЖКА

- **Преди да рестартирате работа, проверявайте дали приставката с циклон-филтър, прахосмукачката и правата тръба са свързани здраво.**
- **Ако силата на засмукване не се възстанови, след като изхвърлите праха и почистите решетъчния филтър, проверете дали торбата за прах или хартиената торба за прах на прахосмукачката не е пълна или дали не е възникнало задръстване.**

Почистване

- Когато контейнерът за прах се напълни или решетъчният филтър се задръсти, свалете ги и ги измийте с вода.
  (Вижте “Изхвърляне на праха” относно процедурата за сваляне.)
- Изсушете частите добре, преди да ги монтирате отново и използвате.
  Фиг. 4: 1. Контейнер за прах 2. Решетъчен филтър

Когато решетъчният филтър е силно замърсен, почистете го според следната процедура.

1. Завъртете решетъчния филтър в посока обратна на часовниковата стрелка и го извадете, когато щифтовете се освободят.
   Фиг. 5: 1. Решетъчен филтър 2. Щифт
2. Отстранете праха от решетъчния филтър и след това го измийте с вода. След това го изсушете добре.
3. Поставете решетъчния филтър в основата, така че щифтовете да се подравнят с жлебовете. Завъртете решетъчния филтър по часовниковата стрелка, докато щифтовете се блокират с изщракване. Уверете се, че решетъчният филтър е монтиран здраво.
   Фиг. 6: 1. Решетъчен филтър 2. Щифт 3. Жлеб

Specifikacije

Kompatibilni modeli	Makita bežični usisivači*
Kapacitet za prikupljanje prašine	400 ml
Težina	0,35 kg

*** Okvirno se preporučuje primjenjivati ovaj nastavak s usisivačima s maksimalnim protokom zraka od 1,3 m^3/min ili većim ili maksimalnom zapečaćenom usisnom snagom od 2,5 kPa ili većom. Pogledajte Makita katalog proizvoda za kompatibilne modele.**

Više o ciklonskom nastavku

Uporabom usisivača s postavljenim ciklonskim nastavkom smanjuje se količina prašine koja ulazi u vrećicu za prašinu ili papirnati spremnik za prašinu, što pomaže u sprečavanju slabljenja jačine usisavanja. K tome, čišćenje nakon korištenja isto tako je jednostavno.

Mjere predostrožnosti tijekom rukovanja

Prije rukovanja pažljivo pročitajte ovaj priručnik s uputama i provjerite je li vam sve jasno, kao i priručnik s uputama za bežični usisivač na koji će se priključivati ciklonski nastavak. Sačuvajte ovaj priručnik s uputama i držite ga na sigurnom i lako dostupnom mjestu za slučaj da vam ponovno zatreba.

⚠OPREZ

Prije postavljanja ili uklanjanja ciklonskog nastavka uvijek provjerite je li jedinica usisivača isključena i je li baterijski uložak izvađen.

- Ako baterijski uložak ostane u uređaju, usisivač bi mogao neočekivano početi s radom i prouzročiti ozljede.

Kada se prekomjerno napune, očistite mrežasti filter na ciklonskom nastavku i vrećicu za prašinu na usisivaču.

- Nastavak uporabe uz prisutnost takvog začepljenja može za posljedicu imati pregrijavanje ili pojavu dima.

Postavljanje ciklonskog nastavka

⚠OPREZ

- **Postavite ciklonski nastavak i ravnu cijev čvrstim umetanjem uz istovremeno okretanje tako da se dijelovi ne rastave tijekom same uporabe.**
- **Pri uporabi ciklonskog nastavka s usisivačima s kapsulom, može doći do otpuštanja kapsule ako se okrene u smjeru suprotnom od smjera strelica na slici niže.**
- **Nakon postavljanja ciklonskog nastavka, ne koristite usisivač u vodoravnom položaju ili položaju okrenutom prema gore.**
  - Ako ga tako primjenjujete, to bi moglo dovesti do začepljenja mrežastog filtera.

Slika 1.: 1. Ravna cijev 2. Ciklonski nastavak 3. Usisivač

1. Postavite ciklonski nastavak na usisni otvor na usisivaču.
2. Koristite ovaj nastavak uz postavljenu ravnu cijev.

NAPOMENA

- **Provjerite jesu li ciklonski nastavak, usisivač i ravna cijev međusobno čvrsto spojeni prije korištenja.**
- **Uvijek koristite usisivač s postavljenom vrećicom za prašinu ili papirnatim spremnikom za prašinu, čak i pri uporabi ciklonskog nastavka.**
  - Uporaba usisivača bez vrećice za prašinu ili papirnatog spremnika za prašinu može uzrokovati kvar motora.
- **Ispraznite spremnik za prašinu na ciklonskom nastavku i vrećicu za prašinu ili papirnati spremnik za prašinu na usisivaču kada se nakupi prašina.**
  - Nastavak korištenja uzrokovat će oslabljenu funkciju usisavanja.

Napomene za rukovanje i skladištenje

NAPOMENA

- **Pohranite usisivač u stabilnom položaju i na sigurnom mjestu.**
- **Ako se usisivač pohrani u nestabilnom položaju ili na nesigurnom mjestu, može pasti i oštetiti se ili bi se mogao neplanirano otvoriti spremnik za prašinu.**

Uklanjanje prašine

⚠OPREZ

Ako se u spremniku za prašinu nakupi previše prašine, vrlo lako može doći do začepljenja i snaga usisavanja može oslabjeti.

- Kada se prašina nakupi do oznake koja označava da je spremnik za prašinu pun, slijedite niže opisani postupak i ispraznite spremnik za prašinu.

1. Čvrsto držite spremnik za prašinu, pritisnite i držite dva dugmeta te uklonite spremnik za prašinu.
   Slika 2.: 1. Oznaka za puni spremnik 2. Spremnik za prašinu
   3. Dugme (na 2 mjesta) 4. Mrežasti filter
2. Uklonite prašinu iz spremnika za prašinu i uklonite svu prašinu i prah koji se nalaze na površini mrežastog filtera.
3. Postavite spremnik za prašinu.
   - Umetnite spremnik za prašinu do kraja, sve dok se prvo dugme čvrsto ne spoji s drugim dugmetom uz zvuk klik.
   Slika 3.: 1. Spremnik za prašinu 2. Dugme (na 2 mjesta)

NAPOMENA

- **Provjerite jesu li ciklonski nastavak, usisivač i ravna cijev međusobno čvrsto spojeni prije ponovnog rukovanja.**
- **Ako se jačina usisavanja ne popravi čak niti nakon uklanjanja prašine i čišćenja mrežastog filtera, provjerite je li se prašina moguće prekomjerno nakupila u vrećici za prašinu ili papirnatom spremniku za prašinu u usisivaču, te je li možda došlo do začepljenja.**

Čišćenje

- Kada se spremnik za prašinu zaprlja ili se mrežasti filter začepi, skinite ih i operite vodom.
  (Pogledajte „Uklanjanje prašine“ za opis postupka uklanjanja.)
- Dijelove dobro osušite prije ponovnog postavljanja i uporabe.
  Slika 4.: 1. Spremnik za prašinu 2. Mrežasti filter

Kada se mrežasti filter jako zaprlja, očistite ga pomoću sljedećeg postupka.

1. Okrenite mrežasti filter u smjeru suprotnom od kazaljke na satu i uklonite ga dok su kukice otkvačene.
   Slika 5.: 1. Mrežasti filter 2. Kukica
2. Uklonite prašinu s mrežastog filtera i operite ga vodom. Nakon toga, dobro ga osušite.
3. Umetnite mrežasti filter na postolje pritom pazeći da su kukice poravnate s utorom. Okrenite mrežasti filter u smjeru obrnutom od smjera kazaljke na satu, dok se kukice ne zaključaju uz zvuk klik. Provjerite je li mrežasti filter sigurno postavljen.
   Slika 6.: 1. Mrežasti filter 2. Kukica 3. Utor

Спецификации

Компатибилни модели	Безжични правосмукалки Makita*
Капацитет за собирање прав	400 mL
Тежина	0,35 kg

*** Како грубо упатство, правосмукалка со; максимален проток на воздух од 1,3 m^3/min или поголем или; максимално затворено вшмукување 2,5 kPa или посилно се соодветни за овој додаток. Погледнете го каталогот на производи Makita за компатибилни модели.**

За додатокот циклон

Користењето на правосмукалката со поставен додаток циклон го намалува количеството прав што влегува во торбичката за прав или хартиената кеса за прав што помага да се спречи слабеење на силата на вшмукување. Покрај тоа, чистењето по употребата е исто така едноставно.

Мерки на претпазливост при работа

Уверете се дека темелно сте го прочитале и разбрале ова упатство за работа и упатството за работа на безжичната правосмукалка на која ќе се постави додатокот циклон пред употребата. Чувајте го ова упатство за работа на безбедно место за брзо повторно користење кога ќе биде потребно.

⚠ВНИМАНИЕ

Секогаш проверувајте дали правосмукалката е исклучена и дали батеријата е извадена пред поставувањето или вадењето на додатокот циклон.

- Ако батеријата е оставена внатре, правосмукалката може неочекувано да се вклучи и да доведе до повреда.

Исчистете ги мрежестиот филтер на додатокот циклон и торбичката за прав на правосмукалката кога ќе се затнат.

- Постојана употреба во состојба на затнатост може да доведе до загревање или чад.

Поставување на додатокот циклон

⚠ВНИМАНИЕ

- **Поставете ги додатокот циклон и правата цевка цврсто вметнувајќи ги додека навртувате за деловите да не се олабаваат во текот на употребата.**
- **Кога го користите додатокот циклон со правосмукалка од тип на капсула, капсулата може да се олабави ако се наврти во спротивна насока од стрелките на сликата подолу.**
- **Кога е прикачен додатокот циклон, не користете ја правосмукалката во хоризонтална положба или во положба свртена нагоре.**
  - Доколку направите така, може да се затне мрежестиот филтер.

Сл. 1: 1. Права цевка 2. Додаток циклон 3. Правосмукалка

1. Поставете го додатокот циклон на отворот за вшмукување на правосмукалката.
2. Користете го овој додаток со поставена права цевка.

ЗАБЕЛЕШКА

- **Проверете дали додатокот циклон, правосмукалката и правата цевка се сите цврсто поврзани пред употреба.**
- **Секогаш употребувајте ја правосмукалката со поставена торбичка за прав или хартиена кеса за прав, дури и кога го користите додатокот циклон.**
  - Употребата на правосмукалката без поставена торбичка за прав или хартиена кеса за прав може да доведе до дефект на моторот.
- **Испразнете ги садот за прав на додатокот циклон и торбичката за прав или хартиената кеса за прав на правосмукалката кога е насобрана прашина.**
  - Продолжената употреба ќе доведе до ослабена сила на вшмукување.

Забелешки за функционирање и чување

ЗАБЕЛЕШКА

- **Чувајте ја правосмукалката во стабилна состојба на стабилна локација.**
- **Ако правосмукалката е оставена во нестабилна состојба, како на пример, потпрена на нестабилна локација, таа може да се преврти и да се скрши или садот за прав може да излезе.**

Фрлање на правот

⚠ВНИМАНИЕ

Ако се собере премногу прав во садот за прав, може да дојде до затнување и силата на вшмукување може да ослаби.

- Кога правот се акумулирала до полната линија на садот за прав, следете ја постапката подолу и фрлете го правот.

1. Цврсто држете го садот за прав, притиснете ги и задржете ги двете копчиња и извадете го садот за прав.
   Сл. 2: 1. Полна линија 2. Сад за прав 3. Копче (2 локации)
   4. Мрежест филтер
2. Фрлете го правот од внатрешноста на садот за прав и отстранете секаков прав и прашина насобрани на површината на мрежестиот филтер.
3. Поставете го садот за прав.
   - Поставете го садот за прав до крајот сè додека не се заклучат двете копчиња со „кликнување“.
   Сл. 3: 1. Сад за прав 2. Копче (2 локации)

ЗАБЕЛЕШКА

- **Проверете дали додатокот циклон, правосмукалката и правата цевка се цврсто поврзани пред операцијата на рестартирање.**
- **Ако силата на вшмукување не се врати дури и откако ќе го фрлите правот и ќе го исчистите мрежестиот филтер, проверете дали е насобран прав во торбичката за прав или хартиената кеса за прав на правосмукалката или дали настанало затнување.**

Чистење

- Кога садот за прав ќе се извалка или мрежестиот филтер ќе се затне, извадете ги и измијте ги со вода.
  (Погледнете „Фрлање на правот“ за постапката на отстранување.)
- Целосно исушете ги деловите пред повторното поставување и употреба.
  Сл. 4: 1. Сад за прав 2. Мрежест филтер

Кога мрежестиот филтер многу ќе се извалка, исчистете го со следниве постапки.

1. Завртете го филтерот од десно кон лево и извадете го додека се отклучени деловите за вклопување.
   Сл. 5: 1. Мрежест филтер 2. Дел за вклопување
2. Отстранете го правот од мрежестиот филтер, па измијте го со вода. Потоа, целосно исушете го.
3. Поставете го мрежестиот филтер во основата додека деловите за вклопување се порамнети со приклучокот. Завртете го филтерот од лево кон десно додека не се заклучат деловите за вклопување со кликнување. Уверете се дека мрежестиот филтер е цврсто поставен.
   Сл. 6: 1. Мрежест филтер 2. Дел за вклопување 3. Приклучок

Спецификације

Компатибилни модели	Makita бежични уређаји за чишћење*
Капацитет прикупљања прашине	400 ml
Тежина	0,35 kg

*** Уопштено говорећи, овај додатак одговара уређају за чишћење са највећим протоком ваздуха од 1,3 m^3/min или већим или максималним заптивеним усисавањем од 2,5 kPa или више. Потражите компатибилне моделе у каталогу Makita производа.**

О додатку за циклонско усисавање

Коришћење додатка за циклонско усисавање уз уређај за чишћење смањује количину прашине која улази у кесу или папирно паковање за прашину, што спречава слабљење усисавања. Уз то, чишћење након коришћења је једноставно.

Мере предострожности за коришћење

Пре употребе обавезно пажљиво прочитајте и схватите ово упутство и упутство за бежични уређај за чишћење на који постављате додатак за циклонско усисавање. Држите ово упутство на безбедном месту како бисте по потреби могли лако да му приступите.

⚠ОПРЕЗ

Обавезно пазите да уређај за чишћење буде искључен, а батерија извађена пре постављања или скидања додатка за циклонско усисавање.

- Ако батерија остане, може се десити да се уређај за чишћење неочекивано покрене и повреди вас.

Чистите мрежасти филтер додатка за циклонско усисавање и кесу за прашину уређаја за чишћење када се запуше.

- Ако наставите коришћење и поред зачепљења, може доћи до загревања и појаве дима.

Постављање додатка за циклонско усисавање

⚠ОПРЕЗ

- **Поставите додатак за циклонско усисавање и праву цев тако што ћете их чврсто убацити уз увртање, како се делови не би олабавили током коришћења.**
- **Ако користите додатак за циклонско усисавање са уређајем за чишћење који има капсулу, капсула се може олабавити ако се уврне у смеру супротном од стрелица на слици у наставку.**
- **Када се додатак за циклонско усисавање постави, немојте користити уређај за чишћење у хоризонталном положају или окренут нагоре.**
  - Тако може доћи до зачепљења мрежастог филтера.

Сл. 1: 1. Права цев 2. Додатак за циклонско усисавање 3. Уређај за чишћење

1. Поставите додатак за циклонско усисавање на усисни прикључак уређаја за чишћење.

2. Користите овај додатак уз постављену праву цев.

НАПОМЕНА

- **Пре употребе проверите да ли су додатак за циклонско усисавање, уређај за чишћење и права цев чврсто прикључени.**
- **Увек користите уређај за чишћење тако да су кеса или папирно паковање за прашину постављени, чак и када користите додатак за циклонско усисавање.**
  - Ако се уређај за чишћење користи без кесе или папирног паковања за прашину, може доћи до квара мотора.
- **Испразните кутију за прашину додатка за циклонско усисавање и кесу или папирно паковање за прашину уређаја за чишћење када се накупи прашина.**
  - Даље коришћење може да доведе до слабијег усисавања.

Напомене о раду и одлагању

НАПОМЕНА

- **Држите уређај за чишћење у стабилном стању на стабилној локацији.**
- **Ако се уређај за чишћење остави у нестабилном положају (нпр. наслони на нешто нестабилно), може да падне и поломи се или кутија за прашину може да спадне.**

Избацивање прашине

⚠ОПРЕЗ

Ако се у кутији за прашину накупи превише прашине, лако може доћи до зачепљења, па усисавање може бити слабије.

- Када се прашина накупи до пуне линије на кутији за прашину, избаците прашину пратећи поступак у наставку.

1. Чврсто држите кутију за прашину, притисните и држите два дугмета и скините кутију за прашину.
   Сл. 2: 1. Пуна линија 2. Кутија за прашину 3. Дугме (2 места)
   4. Мрежасти филтер

2. Избаците прашину из кутије за прашину и скините прашину или прашкасту прашину са површине мрежастог филтера.

3. Поставите кутију за прашину.
   - Убаците кутију за прашину до краја док се два дугмета не закључају уз „шкљоц“.
   Сл. 3: 1. Кутија за прашину 2. Дугме (2 места)

НАПОМЕНА

- **Пре поновног коришћења проверите да ли су додатак за циклонско усисавање, уређај за чишћење и права цев добро причвршћени.**
- **Ако се усисна снага не поврати чак ни након избацивања прашине и чишћења мрежастог филтера, проверите да ли се прашина накупила у кеси за прашину или папирном паковању за прашину у уређају за чишћење или је дошло до зачепљења.**

Чишћење

- Када се кутија за прашину испрља или се мрежасти филтер запуши, извадите их и оперите водом.
  (Поступак чишћења потражите у делу „Избацивање прашине“.)
- Добро осушите делове пре враћања и поновног коришћења.
  Сл. 4: 1. Кутија за прашину 2. Мрежасти филтер

Када се мрежасти филтер јако запрља, очистите их пратећи доле наведене поступке.

1. Окрените мрежасти филтер у смеру супротном од казаљке на сату и извадите га док су кукице откључане.
   Сл. 5: 1. Мрежасти филтер 2. Кука
2. Уклоните прашину са мрежастог филтера и оперите га водом. Затим га добро осушите.
3. Поставите мрежасти филтер на основу, тако да се куке поравнају са улазом. Окрените мрежасти филтер у смеру казаљке на сату док се куке не фиксирају уз звук шкљоцања. Обавезно чврсто поставите филтер.
   Сл. 6: 1. Мрежасти филтер 2. Кука 3. Улаз

Specificații

Modele compatibile	Aspiratoare fără cablu Makita*
Capacitate de colectare a prafului	400 ml
Greutate	0,35 kg

*** Ca indicație estimativă, pentru acest accesoriu este adecvat un aspirator cu debit max. de aer de 1,3 m^3/min sau mai mare sau forță de aspirare în vid max. de 2,5 kPa sau mai mare. Verificați catalogul de produse Makita pentru modelele compatibile.**

Despre accesoriul tip ciclon

Utilizarea aspiratorului cu accesoriul tip ciclon instalat reduce cantitatea de praf care intră în sacul pentru praf sau în punga pentru praf din hârtie, fapt care ajută la prevenirea scăderii forței de aspirare. În plus, curățarea după utilizare este, de asemenea, simplă.

Măsuri de precauție la utilizare

Înainte de utilizare, asigurați-vă că ați citit și înțeles complet acest manual de instrucțiuni și manualul de instrucțiuni al aspiratorului fără cablu la care va fi instalat acest accesoriu tip ciclon. Păstrați acest manual de instrucțiuni într-un loc sigur pentru acces rapid atunci când este necesar.

⚠ATENȚIE

Asigurați-vă întotdeauna că unitatea de aspirare este oprită și că a fost îndepărtat cartușul pentru baterii înainte de instalarea sau îndepărtarea accesoriului tip ciclon.

- Dacă cartușul pentru baterii rămâne introdus, aspiratorul poate porni în mod neașteptat și poate provoca vătămarea.

Curățați filtrul cu ochiuri al accesoriului tip ciclon și sacul pentru praf al unității de aspirare atunci când acestea sunt înfundate.

- Continuarea utilizării în stare înfundată poate cauza supraîncălzire sau fum.

Instalarea accesoriului tip ciclon

⚠ATENȚIE

- **Instalați accesoriul tip ciclon și țeava dreaptă prin inserare fermă în timp ce rotiți astfel încât piesele să nu se desprindă în timpul utilizării.**
- **La utilizarea accesoriului tip ciclon cu un aspirator tip capsulă, capsula se poate desprinde dacă este rotită în direcția opusă săgeților din figura de mai jos.**
- **Când accesoriul tip ciclon este atașat, nu utilizați aspiratorul în poziție orizontală și nu îl îndreptați în sus.**
  - Nerespectarea acestei indicații poate cauza înfundarea filtrului cu ochiuri.

Fig. 1: 1. Țeavă dreaptă 2. Accesoriu tip ciclon 3. Aspirator

1. Instalați accesoriul tip ciclon la orificiul de admisie pentru aspirare de la nivelul aspiratorului.

2. Utilizați acest accesoriu cu țeava dreaptă instalată.

NOTĂ

- **Verificați ca accesoriul tip ciclon, aspiratorul și țeava dreaptă să fie conectate corespunzător înainte de utilizare.**
- **Utilizați întotdeauna aspiratorul cu sacul pentru praf sau punga pentru praf din hârtie instalată, chiar și atunci când utilizați accesoriul tip ciclon.**
  - Utilizarea aspiratorului fără instalarea sacului pentru praf sau pungii pentru praf din hârtie poate cauza o defecțiune la nivelul motorului.
- **Goliți carcasa pentru praf a accesoriului tip ciclon și sacul pentru praf sau punga pentru praf din hârtie a aspiratorului atunci când s-a acumulat o cantitate mare de praf.**
  - Continuarea utilizării poate cauza scăderea forței de aspirare.

Note privind utilizarea și depozitarea

NOTĂ

- **Depozitați aspiratorul în stare stabilă într-un loc stabil.**
- **Dacă aspiratorul este lăsat într-o stare instabilă, de exemplu sprijinit într-un loc instabil, se poate răsturna și sparge sau carcasa pentru praf se poate desprinde.**

Eliminarea prafului

⚠ATENȚIE

Dacă se acumulează prea mult praf în carcasa pentru praf, poate surveni ușor înfundarea iar forța de aspirare poate scădea.

- Când praful s-a acumulat până la linia indicatoare pentru umplere a carcasei pentru praf, urmați procedura de mai jos și eliminați praful.

1. Țineți ferm carcasa pentru praf, apăsați și țineți apăsate cele două butoane și îndepărtați carcasa pentru praf.
   Fig. 2: 1. Linie indicatoare pentru umplere 2. Carcasă pentru praf
   3. Buton (2 locații) 4. Filtru cu ochiuri

2. Eliminați praful din interiorul carcasei pentru praf și îndepărtați orice urmă de praf sau pulbere de pe suprafața filtrului cu ochiuri.

3. Instalați carcasa pentru praf.
   - Inserați în întregime carcasa pentru praf până când cele două butoane se blochează, emițând un sunet.
     Fig. 3: 1. Carcasă pentru praf 2. Buton (2 poziții)

NOTĂ

- **Înainte de repunerea în funcțiune, verificați dacă accesoriul tip ciclon, aspiratorul și țeava dreaptă sunt conectate corespunzător.**
- **Dacă forța de aspirare nu revine la nivelul normal nici după eliminarea prafului și curățarea filtrului cu ochiuri, verificați dacă există o acumulare de praf în sacul pentru praf sau punga pentru praf din hârtie a aspiratorului sau dacă nu a survenit înfundarea.**

Curățarea

- Dacă carcasa pentru praf devine murdară sau filtrul cu ochiuri este înfundat, îndepărtați-le și spălați-le cu apă.
  (Pentru procedura de îndepărtare, consultați secțiunea „Eliminarea prafului”.)
- Înainte de reinstalare și utilizare, uscați piesele în totalitate.
  Fig. 4: 1. Carcasă pentru praf 2. Filtru cu ochiuri

Dacă filtrul cu ochiuri devine foarte murdar, curățați-l conform următoarelor proceduri.

1. Răsuciți filtrul cu ochiuri în sens anti-orar și îndepărtați-l în timp ce cârligele sunt deblocate.
   Fig. 5: 1. Filtru cu ochiuri 2. Cârlig
2. Îndepărtați praful de pe filtrul cu ochiuri și apoi spălați-l cu apă. Apoi uscați-l complet.
3. Inserați filtrul cu ochiuri în bază în timp ce cârligele sunt aliniate cu orificiul de conectare. Răsuciți filtrul cu ochiuri în sens orar până când cârligele se blochează, emițând un sunet. Asigurați-vă că filtrul cu ochiuri este instalat corespunzător.
   Fig. 6: 1. Filtru cu ochiuri 2. Cârlig 3. Orificiu de conectare

Технічні характеристики

Сумісні моделі	Бездротові пилососи Makita*
Ємність збирання пилу	400 мл
Вага	0,35 кг

*** Цю насадку можна використовувати з пилососами з максимальним повітряним потоком 1,3 м³/хв чи більше; або з максимальним тиском всмоктування 2,5 кПа чи більше. Сумісні моделі можна знайти в каталозі продукції Makita.**

Інформація про циклонну насадку

Використання пилососа з циклонною насадкою зменшує кількість пилу, що потрапляє в мішок або контейнер для пилу, в результаті сила всмоктування не слабшає. Окрім того, чистити прилад після використання стає простіше.

Застереження під час експлуатації

Перед використанням обов’язково уважно прочитайте і зрозумійте цю інструкцію з експлуатації та інструкцію з експлуатації бездротового пилососа, на який буде встановлено циклонну насадку. Тримайте цю інструкцію з експлуатації у безпечному місці, щоб за необхідності легко нею скористатися.

⚠ЗАСТЕРЕЖЕННЯ

Перш ніж встановлювати або знімати циклонну насадку, обов'язково вимкніть пилосос та вийміть батарейний картридж.

- Якщо залишити батарейний картридж вставленим, пилосос може випадково увімкнутись і заподіяти травму.

Почистіть сітчастий фільтр циклонної насадки та мішок для пилу пилососа, якщо вони засмітилися.

- Якщо продовжувати користуватися засміченим приладом, це може призвести до перегрівання та задимлення.

Встановлення циклонної насадки

⚠ЗАСТЕРЕЖЕННЯ

- **Під час встановлення циклонної насадки з прямою трубкою, вставляйте надійно і обертайте, щоб під час експлуатації деталі не роз'єдналися.**
- **Якщо циклонна насадка використовується з капсульним пилососом, у разі обертання в напрямку, протилежному тому, який вказаний стрілкою на рисунку нижче, капсула може від'єднатися.**
- **Якщо встановлено циклонну насадку, не використовуйте пилосос в горизонтальному положенні та не повертайте його догори.**
  - Це може призвести до засмічення сітчастого фільтра.

Рис. 1: 1. Пряма трубка 2. Циклонна насадка 3. Пилосос

1. Встановіть циклонну насадку на всмоктувальний впускний отвір пилососа.
2. Використовуйте цю насадку зі встановленою прямою трубкою.

ПРИМІТКА

- **Перед використанням переконайтеся, що циклонна насадка, пилосос та пряма трубка надійно з'єднані.**
- **Навіть якщо використовується циклонна насадка, не забувайте встановлювати на пилосос мішок або контейнер для пилу.**
  - Використання пилососа без мішка або контейнера для пилу може призвести до несправності двигуна.
- **Коли назбирається пил, спорожніть пилозбірник циклонної насадки та мішок або контейнер для пилу пилососа.**
  - Продовження використання призведе до зменшення потужності усмоктування.

Примітки щодо експлуатації та зберігання

ПРИМІТКА

- **Зберігайте пилосос у стійкому положенні у стійкому місці.**
- **Якщо пилосос залишити в нестійкому положенні, як-то приставити до нестійкого предмета, пилосос може впасти і поламатися, або може від'єднатися пилозбірник.**

Вичищення пилу

⚠ЗАСТЕРЕЖЕННЯ

Якщо у пилозбірнику збереться забагато пилу, може легко статися засмічення і потужність усмоктування зменшиться.

- Якщо рівень пилу досяг лінії заповнення у пилозбірнику, виконайте наведені нижче інструкції та вичистіть пил.

1. Міцно візьміться за пилозбірник, натисніть та тримайте дві кнопки, а тоді зніміть пилозбірник.
   Рис. 2: 1. Лінія заповнення 2. Пилозбірник 3. Кнопка (у 2-х місцях) 4. Сітчастий фільтр
2. Вичистіть пил з пилозбірника та приберіть увесь пил і порох, що налип на поверхню сітчастого фільтра.
3. Встановіть пилозбірник.
   - Повністю вставте пилозбірник до фіксації обох кнопок із клацанням.
   Рис. 3: 1. Пилозбірник 2. Кнопка (у 2-х місцях)

ПРИМІТКА

- **Перед продовженням роботи переконайтеся, що циклонна насадка, пилосос та пряма трубка надійно з'єднані.**
- **Якщо потужність усмоктування не відновлюється навіть після видалення пилу та очищення сітчастого фільтра, перевірте, чи не накопичився пил у мішку або контейнері для пилу на пилососі, і чи не сталося засмічення.**

Очищення

- Якщо пилозбірник забруднився або засмітився сітчастий фільтр, зніміть їх та помийте водою.
  (Процедура знімання наводиться в розділі «Вичищення пилу».)
- Повністю висушіть усі частини, перш ніж знову встановлювати їх та продовжувати експлуатацію.
  Рис. 4: 1. Пилозбірник 2. Сітчастий фільтр

Якщо сітчастий фільтр сильно забруднився, почистіть його за допомогою наведених нижче процедур.

1. Обертайте сітчастий фільтр проти годинникової стрілки та зніміть, коли гачки буде розблоковано.
   Рис. 5: 1. Сітчастий фільтр 2. Гачок

2. Видаліть пил із сітчастого фільтра та помийте його водою. Потім повністю висушіть.

3. Вставте сітчастий фільтр у патрон так, щоб гачки увійшли у відповідні пази на отворі. Обертайте сітчастий фільтр за годинниковою стрілкою, поки гачки не зафіксуються з клацанням. Перевірте, щоб сітчастий фільтр був встановлений надійно.
   Рис. 6: 1. Сітчастий фільтр 2. Гачок 3. Отвір

Технические характеристики

Совместимые модели	Беспроводные пылесосы Makita*
Пылеулавливающая способность	400 мл
Масса	0,35 кг

*** В качестве приблизительного ориентира, для этого приспособления подходит пылесос с; макс. потоком воздуха 1,3 м³/мин или больше или; макс. герметичным всасыванием 2,5 кПа или больше. Относительно совместимых моделей обратитесь к каталогу продукции Makita.**

О циклонном фильтре

Использование пылесоса с установленным циклонным фильтром уменьшает количество пыли, попадающей в мешок для пыли или бумажный пылеуловитель, что помогает не допустить уменьшения силы всасывания. Кроме того, это также облегчает очистку после использования.

Меры предосторожности при работе

Перед использованием обязательно внимательно прочитайте и поймите данную инструкцию по эксплуатации, а также инструкцию по эксплуатации беспроводного пылесоса, к которому будет прикрепляться циклонный фильтр. Держите данную инструкцию по эксплуатации на надежном месте для быстрого доступа в случае необходимости.

⚠ПРЕДОСТЕРЕЖЕНИЕ

Перед установкой или снятием циклонного фильтра обязательно убедитесь, что пылесос выключен, а батарейный картридж удален.

- Если оставить батарейный картридж вставленным, пылесос может неожиданно начать работать, что приведет к травмам.

Очистите сетчатый фильтр циклонного фильтра и мешок для пыли пылесоса, когда они засорятся.

- Продолжение использования при засоренном фильтре может привести к возгоранию или задымлению.

Установка циклонного фильтра

⚠ПРЕДОСТЕРЕЖЕНИЕ

- **Установите циклонный фильтр и прямую трубку, плотно вставляя, при этом закручивая таким образом, чтобы части не отсоединились во время использования.**
- **При использовании циклонного фильтра с пылесосами капсульного типа возможно отсоединение капсулы при закручивании в направлении, противоположном стрелкам на приведенном ниже рисунке.**
- **Когда прикреплен циклонный фильтр, не используйте пылесос в горизонтальном или обращенном вверх состоянии.**
  - Это может привести к засорению сетчатого фильтра.

Рис. 1: 1. Прямая трубка 2. Циклонный фильтр 3. Пылесос

1. Установите циклонный фильтр на всасывающее отверстие пылесоса.
2. Используйте это приспособление с установленной прямой трубкой.

ПРИМЕЧАНИЕ

- **Проверьте, чтобы циклонный фильтр, пылесос и прямая трубка все были надежно прикреплены перед использованием.**
- **Обязательно используйте пылесос с установленным мешком для пыли или бумажным пылеуловителем, даже когда используется циклонный фильтр.**
  - Использование пылесоса без мешка для пыли или бумажного пылеуловителя, может привести к неисправности мотора.
- **Опустошите пылесборник циклонного фильтра и мешок для пыли или бумажный пылеуловитель пылесоса, когда в них накопится пыль.**
  - Продолжение использования приведет к уменьшению силы всасывания.

Примечания относительно работы и хранения

ПРИМЕЧАНИЕ

- **Храните пылесос в устойчивом положении в устойчивом месте.**
- **Если оставить пылесос в неустойчивом положении, например, стоящим в неустойчивом месте, то он может упасть и сломаться или же может отвалиться пылесборник.**

Удаление пыли

⚠ПРЕДОСТЕРЕЖЕНИЕ

Если в пылесборнике накопится слишком много пыли, может легко возникнуть засорение, а также может уменьшиться сила всасывания.

- Когда пыль накопится до жирной линии в пылесборнике, выполните процедуру описанную ниже и утилизируйте пыль.

1. Крепко держите пылесборник, нажмите и удерживайте две кнопки, а затем снимите пылесборник.
   Рис. 2: 1. Жирная линия 2. Пылесборник 3. Кнопка (2 места)
   4. Сетчатый фильтр
2. Уберите пыль внутри пылесборника, а также удалите всю пыль и мелкую пыль, налипшие на поверхность сетчатого фильтра.
3. Установите пылесборник.
   - Вставьте пылесборник до упора, пока две кнопки не защелкнуться с “щелчком.”
   Рис. 3: 1. Пылесборник 2. Кнопка (2 места)

ПРИМЕЧАНИЕ

- **Перед возобновлением работы проверьте, что циклонный фильтр, пылесос и прямая трубка все надежно прикреплены.**
- **Если всасывающая сила не восстановилась даже после удаления пыли и очистки сетчатого фильтра, проверьте, не накопилась ли пыль в мешке для пыли или бумажном пылеуловителе пылесоса, а также не произошло ли засорения.**

Очистка

- Когда загрязнится пылесборник или засорится сетчатый фильтр, снимите их и промойте водой.
  (Относительно процедуры удаления обратитесь к разделу “Удаление пыли”.)
- Перед повторной установкой и использованием тщательно просушите детали.
  Рис. 4: 1. Пылесборник 2. Сетчатый фильтр

При сильном загрязнении сетчатого фильтра очистите его согласно следующей процедуре.

1. Поверните сетчатый фильтр против часовой стрелки и удалите его, пока крючки не заблокированы.
   Рис. 5: 1. Сетчатый фильтр 2. Крючок
2. Удалите пыль с сетчатого фильтра, а затем промойте его водой. После этого тщательно просушите его.
3. Вставьте сетчатый фильтр в основание, совмещая при этом крючки с отверстием. Поверните сетчатый фильтр по часовой стрелке, пока крючки не защелкнутся на месте. Убедитесь, что сетчатый фильтр надежно установлен.
   Рис. 6: 1. Сетчатый фильтр 2. Крючок 3. Отверстие

Техникалық талаптар

Үйлесімді модельдер	Makita сымсыз шаңсорғыштары*
Шаң жинау қабілеті	400 мл
Салмағы	0,35 кг

*** Шамалап алғанда, максималды ауа ағыны 1,3 м³/мин немесе одан жоғары болатын немесе максималды герметикалық сору күші 2,5 кПа не одан жоғары болатын шаңсорғышты осы сүзгішпен пайдалануға болады. Үйлесімді модельдерді Makita өнімдерінің каталогінен қараңыз.**

Циклонды сүзгіш туралы ақпарат

Циклонды сүзгішті орнатып, шаңсорғышты пайдалану нәтижесінде шаң дорбасына немесе шаң жиналатын қағаз пакетке келіп түсетін шаң мөлшері азаяды, осылайша сору күші де төмендемейді. Бұған қоса, пайдаланудан кейінгі тазалау процесі де оңай болады.

Жұмыс кезіндегі сақтық шаралары

Пайдаланудан бұрын осы пайдалану туралы нұсқаулықты және ішіне циклонды сүзгіш орнатылатын сымсыз шаңсорғыштың нұсқаулығын мұқият оқып шығып, түсініп алыңыз. Қажет болғанда жылдам қол жеткізу үшін осы нұсқаулықты қауіпсіз жерде сақтаңыз.

⚠САҚ БОЛЫҢЫЗ

Циклонды сүзгішті орнатудан немесе шешіп алудан бұрын, шаңсорғыш өшіп, батареялық картридж шығарылғанын міндетті түрде тексеру керек.

- Батареялық картридж шығарылмай қалған болса, шаңсорғыш күтпеген жерден іске қосылып, адамды жарақаттауы мүмкін.

Бітелген циклонды сүзгіштің торлы сүзгісін және шаңсорғыштың толған шаң дорбасын тазалаңыз.

- Бітелген күйде пайдалана беру салдарынан құрылғы қызып кетуі немесе түтін шығуы мүмкін.

Циклонды сүзгішті орнату

⚠САҚ БОЛЫҢЫЗ

- **Циклонды сүзгіш пен түзу түтікті мықтап енгізе тұрып, пайдалану барысында бөлшектер босап кетпейтіндей етіп бұрап бекіту керек.**
- **Циклонды сүзгіш пен капсула түріндегі шаңсорғыш бірге пайдаланылғанда, төмендегі суреттегі көрсеткілерге қарама-қарсы бағытта бұралған кезде капсула босап кетуі мүмкін.**
- **Циклонды сүзгіш тағылғанда, шаңсорғышты көлденең қойып немесе жоғары қаратып пайдалануға болмайды.**
  - Ондай әрекеттен торлы сүзгі бітеліп қалуы мүмкін.

1-сурет: 1. Түзу түтік 2. Циклонды сүзгіш 3. Шаңсорғыш

1. Циклонды сүзгішті шаңсорғыштың соратын тесігіне орнатыңыз.
2. Бұл сүзгішті түзу түтік орнатылғанда пайдалану керек.

ЕСКЕРТПЕ

- **Пайдаланудан бұрын циклонды сүзгіштің, шаңсорғыштың және түзу түтіктің мықтап жалғанғанын тексеру керек.**
- **Циклонды сүзгіш пайдаланылған кездің өзінде, шаңсорғышты шаң дорбасы немесе шаң жиналатын қағаз пакет орнатылғанда ғана пайдалану керек.**
  - Шаңсорғышты шаң дорбасын немесе шаң жиналатын қағаз пакетті орнатпай пайдалану салдарынан мотор істен шығуы мүмкін.
- **Шаң жиналғанда, циклонды сүзгіштің шаң ыдысын және шаңсорғыштың шаң дорбасын немесе шаң жиналатын қағаз пакетін босатыңыз.**
  - Әрі қарай пайдалана беруден сору күші төмендейді.

Істету және сақтау туралы ескертпелер

ЕСКЕРТПЕ

- **Шаңсорғышты орнықты жерде тұрақты қалыпта сақтау керек.**
- **Орнықсыз жерге сүйей салу сияқты тұрақсыз қалыпта қалдырылса, шаңсорғыш құлап сынуы немесе шаң ыдысы шешіліп кетуі мүмкін.**

Шаңды тастау

⚠САҚ БОЛЫҢЫЗ

Шаң ыдысында тым көп шаң жиналса, бітелу жағдайы оңай орын алуы және сору күші төмендеуі мүмкін.

- Шаң ыдысының толуды білдіретін сызығына дейін шаң жиналғанда, төмендегі процедураны орындап, шаңды тастаңыз.

1. Шаң ыдысын мықтап ұстаңыз да, екі түймешікті басып тұрып, шаң ыдысын шешіп алыңыз.
   2-сурет: 1. Толуды білдіретін сызық 2. Шаң ыдысы 3. Түймешік (2 орын) 4. Торлы сүзгі
2. Шаң ыдысындағы шаңды тастап, торлы сүзгінің бетіне жабысып қалған шаң мен ұнтақты кетіріңіз.
3. Шаң ыдысын орнатыңыз.
   - Шаң ыдысын екі түймешік сырт етіп бекітілгенше толық енгізіңіз.
   3-сурет: 1. Шаң ыдысы 2. Түймешік (2 орын)

ЕСКЕРТПЕ

- **Жұмысты қайта жалғастырудан бұрын, циклонды сүзгіштің, шаңсорғыштың және түзу түтіктің мықтап жалғанғанын тексеру керек.**
- **Шаңды тастап, торлы сүзгіні тазалағанда да сору күші қалыпқа келмесе, шаңсорғыштың шаң дорбасына немесе шаң жиналатын қағаз пакетіне шаң жиналып-жиналмағанын немесе бітелу жағдайы орын алып-алмағанын тексеріңіз.**

Тазалау

- Шаң ыдысы кірлегенде немесе торлы сүзгі бітелгенде, оларды шешіп алып, сумен жуыңыз.
  (Жою процедурасын «Шаңды тастау» бөлімінен қараңыз.)
- Қайта орнату және пайдалану алдында, бөлшектерді мұқият кептіріп алыңыз.
  4-сурет: 1. Шаң ыдысы 2. Торлы сүзгі

Торлы сүзгі қатты кірлегенде, оны келесі процедураларды орындап тазалаңыз.

1. Торлы сүзгіні сағат тілінің жүрісіне қарсы бұрап, ілгектер ашық тұрғанда шешіп алыңыз.
   5-сурет: 1. Торлы сүзгі 2. Ілгек
2. Торлы сүзгідегі шаңды кетіріп, оны сумен жуыңыз. Осыдан кейін оны мұқият кептіріңіз.
3. Ілгектерді ойыққа туралап, торлы сүзгіні тұғырына кіргізіңіз. Торлы сүзгіні ілгектер сырт етіп бекітілгенше сағат тілінің жүрісімен бұраңыз. Торлы сүзгінің мықты орнатылғанын тексеріңіз.
   6-сурет: 1. Торлы сүзгі 2. Ілгек 3. Ойық

规格

兼容型号	Makita 充电式吸尘器*
集尘容量	400 mL
重量	0.35 kg

*作为粗略指南，最大气流量在 1.3 m^3/min 或以上；或最大闭合吸力 2.5 kPa 或以上的吸尘器适用该附件。有关兼容的机型，请查看 Makita 产品目录。

关于气旋组件

使用装有气旋组件的吸尘器可以减少进入尘袋或纸尘包的灰尘量，这有助于防止吸力减弱。另外，使用后清洁也很简单。

操作注意事项

使用前请务必仔细阅读并理解本使用说明书和安装气旋组件的充电式吸尘器的使用说明书。请放好本使用说明书，以便在需要时能够快速取得。

⚠注意

在安装或卸下气旋组件之前，请确保关闭吸尘器并取下电池。
- 如果电池留在里面，吸尘器可能意外启动并导致人身伤害。

气旋组件的网格过滤器和吸尘器的尘袋堵塞时，请清洁它们。
- 在堵塞的情况下继续使用可能会导致变热或冒烟。

安装气旋组件

⚠注意

- **安装气旋组件和直管时，请扭动它们同时用力插入，以使组件在使用过程中不会松动。**
- **将气旋组件用于尘盒式吸尘器时，如果按照下图箭头相反的方向扭动，则尘盒可能松动。**
- **装上气旋组件时，请勿在水平或朝上状态下使用吸尘器。**
  - 否则可能导致网格过滤器堵塞。

图 1：1. 直管　2. 气旋组件　3. 吸尘器

1. 将气旋组件安装到吸尘器的吸入口。
2. 在安装了直管的情况下使用此组件。

注解

- 使用前请检查气旋组件、吸尘器和直管是否都连接牢固。
- 即使在使用气旋组件时，也应始终安装尘袋或纸尘包使用吸尘器。
  - 使用没有安装尘袋或纸尘包的吸尘器可能会导致电机故障。
- 灰尘积累时，请清空气旋组件的尘盒和吸尘器的尘袋或纸尘包。
  - 继续使用会导致吸力减弱。

操作和存放注意事项

注解

- 请将吸尘器存放在稳固的位置。
- 如果吸尘器处于不稳固的状态，如立在不稳固的位置，它可能会翻倒并破损，或者尘盒可能会掉出。

处置灰尘

⚠注意

如果尘盒中灰尘累积太多，容易发生堵塞，吸力可能减弱。

- 如果灰尘累积达到了尘盒的满线，请按照以下方法处置灰尘。

1. 握紧尘盒，按住两个按钮，然后取下尘盒。
   图 2：1. 满线　2. 尘盒　3. 按钮（2 个位置）4. 网格过滤器
2. 倒空尘盒内的灰尘，并去除附着在网格过滤器表面的灰尘和粉末。
3. 安装尘盒。
   - 将尘盒完全插入，直到“咔哒”一声两个按钮锁定。
     图 3：1. 尘盒　2. 按钮（2 个位置）

注解

- 在重新开始操作之前，检查气旋组件、吸尘器和直管是否连接牢固。
- 如果即使在处置了灰尘和清洁了网格过滤器之后吸力仍未恢复，请检查吸尘器的尘袋或纸尘包是否积有灰尘或发生堵塞。

清洁

- 当尘盒变脏或网格过滤器堵塞时，请将其取出并用水清洗。
  （请参阅“处置灰尘”了解去除方法。）
- 在重新安装和使用之前彻底弄干组件。
  图 4：1. 尘盒　2. 网格过滤器

当网格过滤器变得很脏时，请按照以下方法进行清洁。

1. 逆时针转动网格过滤器，并在勾子解锁时将其取出。
   图 5：1. 网格过滤器　2. 勾子
2. 清除网格过滤器上的灰尘，然后用水清洗。之后，彻底弄干。
3. 将勾子与开口对齐，将网格过滤器插入底座。顺时针旋转网格过滤器，直到“咔哒”一声勾子锁定。确保网格过滤器安装牢固。
   图 6：1. 网格过滤器　2. 勾子　3. 开口

規格

相容機型	牧田充電式吸塵器*
集塵容量	400 mL
重量	0.35 kg

***作為一個大略的參考,最大空氣流量為 1.3 m^3/min 或更高、或者最大密封吸力 2.5 kPa 或更高的吸塵器適用於本外掛式旋風集塵桶。關於相容的機型,請查閱牧田的產品目錄。**

關於外掛式旋風集塵桶

吸塵器安裝外掛式旋風集塵桶來使用可以減少進入集塵袋或集塵紙包的量，這樣有助於防止吸力弱化。此外，使用後的清理也很簡單。

操作注意事項

使用前請仔細閱讀並理解本使用說明書及要安裝外掛式旋風集塵桶之充電式吸塵器的使用說明書。請將本使用說明書保存於方便在需要時快速取用的安全處所。

⚠注意

安裝或拆卸外掛式旋風集塵桶之前,務必確認吸塵器已經關閉而且電池匣已經取出來。
- 如果電池匣還插在吸塵器中，吸塵器可能會意外起動而造成傷害。

外掛式旋風集塵桶的濾網及吸塵器集塵袋阻塞時，請加以清理。
- 在阻塞情況下繼續使用，可能會造成過熱或冒煙。

安裝外掛式旋風集塵桶

⚠注意

- **安裝外掛式旋風集塵桶及直管時要確實插入並扭轉，使得零件不會在使用時鬆脫。**
- **以膠囊式吸塵器使用外掛式旋風集塵桶時，如果往下圖中箭頭的相反方向扭轉，膠囊可能會鬆脫。**
- **安裝外掛式旋風集塵桶時，請勿在水平或面朝上的情況下使用吸塵器。**
  - 這樣做可能會使得濾網阻塞。

圖 1：1. 直管　2. 外掛式旋風集塵桶　3. 吸塵器

1. 將外掛式旋風集塵桶安裝到吸塵器的吸入口。
2. 裝上直管以使用本外掛式旋風集塵桶。

附註

- **使用前請檢查外掛式旋風集塵桶、吸塵器及直管是否都已經牢靠地連接好。**
- **使用吸塵器時務必要安裝集塵袋或集塵紙包，即使使用外掛式旋風集塵桶時也一樣。**
  - 使用吸塵器時不安裝集塵袋或集塵紙包，可能會造成馬達故障。
- **灰塵累積時，請清空外掛式旋風集塵桶的集塵盒與吸塵器的集塵袋或集塵紙包。**
  - 繼續使用會造成吸力弱化。

操作與存放的注意事項

附註

- **請將吸塵器存放在一個穩定場所的穩定狀態中。**
- **如果吸塵器存放在一個不穩定的狀態中，例如直立靠放在一個不穩定的地方，可能會倒下去而破裂，或者集塵盒可能會脫落。**

清理灰塵

⚠注意

如果集塵盒累積太多灰塵，可能容易發生阻塞，吸力可能會變弱。

- 當灰塵累積達到集塵盒的滿格線時，請按照下程序清理灰塵。

1. 抓牢集塵盒，按住兩個按鈕，然後將集塵盒取下來。
   圖 2：1. 滿格線　2. 集塵盒　3. 按鈕（2 處）4. 濾網
2. 清理集塵盒中的灰塵，並將附著在濾網上的所有灰塵與粉末都清除掉。
3. 安裝集塵盒。
   - 將集塵盒一直插入到兩個按鈕發出“喀噠”聲鎖定為止。
   圖 3：1. 集塵盒　2. 按鈕（2 處）

附註

- **重新開始操作之前，請檢查外掛式旋風集塵桶、吸塵器及直管是否都已經牢靠地連接好。**
- **如果即使清理灰塵並清潔濾網之後，吸力都沒有恢復，請檢查吸塵器的集塵袋或集塵紙包是否已經累積灰塵或者發生阻塞。**

清潔

- 當集塵盒變髒或者濾網阻塞時，請清除灰塵並用水加以清洗。
  （請參考清理程序的“清理灰塵”。）
- 重新安裝並使用之前，請將零件徹底擦乾。
  圖 4：1. 集塵盒　2. 濾網

當濾網非常骯髒時，請按下列程序加以清潔。

1. 逆時針轉動濾網，當掛勾脫開時將其取下來。
   圖 5：1. 濾網　2. 掛勾
2. 將灰塵從濾網上清除並用水加以清洗。然後將其徹底擦乾。
3. 將掛勾對準連接口時將濾網插回盒子中。順時針方向轉動濾網直到掛勾發出喀噠聲鎖定為止。確認濾網已經牢靠地安裝好。
   圖 6：1. 濾網　2. 掛勾　3. 連接口

사양

호환 모델	Makita 무선 청소기*
집진 용량	400 mL
무게	0.35 kg

* 대략적으로 최대 공기 흐름 1.3m^3/min 이상, 최대 밀폐 흡입력 2.5kPa 이상인 청소기가 본 장착품에 적합합니다. 호환 모델에 대해서는 Makita 제품 카탈로그를 참조하십시오.

싸이클론 어태이치먼트에 대해

싸이클론 어태이치먼트가 장착된 청소기를 사용하면 먼지 주머니 또는 종이 먼지 팩으로 들어오는 먼지의 양이 감소하여 흡입력 약화를 방지하는 데 도움이 됩니다. 또한 사용 후 청소도 용이합니다.

작동 주의 사항

사용 전에 본 취급 설명서와 싸이클론 어태이치먼트를 장착할 무선 청소기의 취급 설명서를 잘 읽고 숙지하시기 바랍니다. 본 취급 설명서는 필요할 때 쉽게 찾을 수 있는 곳에 잘 보관하십시오.

⚠주의

싸이클론 어태이치먼트를 설치하거나 분리하기 전에 항상 청소기가 꺼져 있고 배터리 카트리지가 분리되어 있는지 확인하십시오.
- 배터리 카트리지가 삽입된 상태이면 청소기가 예기치 않게 작동하여 부상이 발생할 수 있습니다.

싸이클론 어태이치먼트의 메시 필터 및 청소기의 먼지 주머니가 막히면 청소하십시오.
- 막힌 상태에서 계속 사용하면 열이나 연기가 발생할 수 있습니다.

싸이클론 어태이치먼트 설치

⚠주의

- 싸이클론 어태이치먼트와 직선 파이프는 사용 중 느슨해지지 않도록 돌리면서 견고하게 삽입하여 설치하십시오.
- 캡슐 타입 청소기에 싸이클론 어태이치먼트를 사용할 때는, 아래 그림의 화살표와 반대 방향으로 돌릴 경우 캡슐이 느슨해질 수 있습니다.
- 싸이클론 어태이치먼트가 장착된 상태에서 청소기를 수평 또는 위쪽을 향한 상태로 사용하지 마십시오.
  - 이 경우 메시 필터가 막힐 수 있습니다.

그림 1: 1. 직선 파이프 2. 싸이클론 어태이치먼트 3. 청소기

1. 청소기의 흡입구에 싸이클론 어태이치먼트를 설치합니다.
2. 직선 파이프가 설치된 상태에서 이 장착품을 사용합니다.

참고

- 사용하기 전에 싸이클론 어태이치먼트, 청소기 및 직선 파이프가 모두 견고하게 연결되었는지 확인하십시오.
- 싸이클론 어태이치먼트를 사용하는 경우에도 청소기는 항상 먼지 주머니나 종이 먼지 팩을 설치한 상태로 사용하십시오.
  - 먼지 주머니나 종이 먼지 팩을 설치하지 않고 청소기를 사용하면 모터 오작동이 발생할 수 있습니다.
- 먼지가 쌓이면 청소기의 먼지 주머니 또는 종이 먼지 팩과 싸이클론 어태이치먼트의 먼지 케이스를 비우십시오.
  - 계속 사용할 경우 흡입력이 약해집니다.

작동 및 보관 참고 사항

참고

- 청소기는 안정적인 위치에 안정적인 상태로 보관하십시오.
- 청소기를안정적이지 않은 위치에 세워두는 경우처럼 불안정한 조건으로 보관하면 넘어져서 깨지거나 먼지 케이스가 이탈할 수 있습니다.

먼지 처리

⚠주의

먼지 케이스에 너무 많은 먼지가 쌓이면 쉽게 막히고 흡입력이 저하될 수 있습니다.

- 먼지 케이스의 가득참 표시선까지 먼지가 쌓이면 아래 절차에 따라 먼지를 버리십시오.

1. 먼지 케이스를 잘 잡고 두 버튼을 누른 상태에서 먼지 케이스를 분리합니다.
   그림 2: 1. 가득참 표시선 2. 먼지 케이스 3. 버튼(2곳) 4. 메시 필터
2. 먼지 케이스 내부 먼지를 버리고 메시 필터 표면에 붙은 먼지와 가루를 제거합니다.
3. 먼지 케이스를 설치합니다.
   - 두 버튼이 딸깍 소리를 내며 고정될 때까지 먼지 케이스를 끝까지 삽입합니다.
     그림 3: 1. 먼지 케이스 2. 버튼(2곳)

참고

- 작동을 시작하기 전에 싸이클론 어태이치먼트, 청소기 및 직선 파이프가 모두 견고하게 연결되었는지 확인하십시오.
- 먼지를 버리고 메시 필터를 청소한 후에도 흡입력이 복원되지 않으면, 청소기의 먼지 주머니나 종이 먼지 팩에 먼지가 쌓였는지 여부 또는 막혔는지 여부를 확인하십시오.

청소

- 먼지 케이스가 오염되거나 메시 필터가 막히면 제거 후 물로 세척하십시오. (분리 절차는 "먼지 처리" 참조.)
- 재설치 및 사용 전에 부품을 잘 건조시키십시오.
  그림 4: 1. 먼지 케이스 2. 메시 필터

메시 필터가 심하게 오염되면 다음 절차에 따라 청소합니다.

1. 메시 필터를 시계 반대 방향으로 돌리고 후크가 풀린 상태에서 분리합니다.
   그림 5: 1. 메시 필터 2. 후크
2. 메시 필터의 먼지를 제거 후 물로 세척합니다. 그런 다음 잘 건조시킵니다.
3. 후크를 포트에 맞춘 상태에서 메시 필터를 베이스에 삽입합니다. 후크가 딸깍 소리를 내며 고정될 때까지 메시 필터를 시계 방향으로 돌립니다. 메시 필터가 단단히 설치되었는지 확인하십시오.
   그림 6: 1. 메시 필터 2. 후크 3. 포트

Spesifikasi

Model yang kompatibel	Pembersih nirkabel Makita*
Kapasitas tampungan debu	400 mL
Berat	0,35 kg

*** Sebagai panduan awal, pembersih dengan; aliran udara maks. 1,3 m^3/mnt atau lebih tinggi atau; hisapan maks. 2,5 kPa atau lebih tinggi sesuai dengan perangkat tambahan ini. Untuk mengetahui model yang kompatibel, silakan lihat katalog produk Makita.**

Tentang perangkat tambahan cyclone

Menggunakan pembersih dengan perangkat tambahan cyclone terpasang akan mengurangi jumlah debu yang memasuki kantung debu, atau kertas penampung debu, yang membantu mencegah melemahnya tenaga hisapan. Selain itu, membersihkannya setelah digunakan juga mudah.

Pencegahan saat mengoperasikan

Pastikan untuk membaca dengan saksama dan memahami buku panduan ini dan buku panduan pembersih nirkabel yang akan dipasangi perangkat tambahan cyclone sebelum digunakan. Simpan buku panduan ini di tempat yang aman untuk rujukan di lain waktu saat diperlukan.

⚠PERHATIAN

Pastikan selalu unit pembersih sudah dimatikan dan kartrid baterai dilepas sebelum memasang atau melepas perangkat tambahan cyclone.

- Jika kartrid baterai terpasang, pembersih bisa hidup tanpa disengaja sehingga dapat membahayakan.

Bersihkan jaring filter pada perangkat tambahan cyclone dan kantung debu unit pembersih ketika tersumbat.

- Melanjutkan penggunaan unit yang tersumbat dapat mengakibatkan panas atau berasap.

Memasang perangkat tambahan cyclone

⚠PERHATIAN

- **Pasang perangkat tambahan cyclone dan pipa lurus dengan menyisipkannya kuat-kuat sambil diputar sehingga sambungan tersebut tidak longgar saat digunakan.**
- **Ketika menggunakan perangkat tambahan cyclone dengan pembersih model kapsul, kapsul bisa menjadi longgar jika diputar ke arah yang berlawanan dengan arah panah dalam gambar di bawah ini.**
- **Saat perangkat tambahan cyclone terpasang, jangan gunakan pembersih secara horizontal atau menghadap ke atas.**
  - Hal ini dapat mengakibatkan jaring filter tersumbat.

Gambar 1: 1. Pipa lurus 2. Perangkat tambahan cyclone 3. Pembersih

1. Pasang perangkat tambahan cyclone ke lubang hisap pada pembersih.
2. Gunakan perangkat tambahan ini dengan pipa lurus yang sudah terpasang.

CATATAN

- **Pastikan perangkat tambahan cyclone, pembersih, dan pipa lurus semuanya tersambung dengan kuat sebelum digunakan.**
- **Gunakan pembersih selalu dengan kantung debu, atau kertas penampung debu terpasang, bahkan ketika menggunakan perangkat tambahan cyclone.**
  - Menggunakan pembersih tanpa memasang kantung debu, atau kertas penampung debu dapat mengakibatkan kerusakan motor.
- **Kosongkan wadah debu perangkat tambahan cyclone dan kantung debu atau kertas penampung debu pembersih jika debu sudah menumpuk.**
  - Penggunaan yang terus-menerus akan melemahkan daya hisap.

Catatan tentang penggunaan dan penyimpanan

CATATAN

- **Simpan pembersih pada kondisi yang stabil di lokasi yang stabil.**
- **Jika pembersih dibiarkan dalam kondisi yang tidak stabil, seperti disandarkan di lokasi yang tidak stabil, pembersih mungkin akan jatuh dan pecah atau wadah debu bisa terlepas.**

Membuang debu

⚠PERHATIAN

Jika terlalu banyak debu menumpuk dalam wadah debu, penyumbatan dapat dengan mudah terjadi dan daya hisap dapat melemah.

- Ketika debu telah menumpuk hingga garis penuh dari wadah debu, ikuti prosedur di bawah ini dan buang debu.

1. Pegang wadah debu dengan kuat, tekan dan tahan kedua tombol, lalu lepaskan wadah debu.
   Gambar 2: 1. Garis penuh 2. Wadah debu 3. Tombol (2 tempat) 4. Jaring filter
2. Buang debu di dalam wadah debu dan singkirkan debu serta bubuk yang menempel pada permukaan jaring filter.
3. Pasang wadah debu.
   - Pasang wadah debu sampai kedua tombol terkunci dengan satu “klik.”
   Gambar 3: 1. Wadah debu 2. Tombol (2 tempat)

CATATAN

- **Pastikan perangkat tambahan cyclone, pembersih, dan pipa lurus semuanya tersambung dengan kuat sebelum digunakan kembali.**
- **Jika daya hisap tidak pulih bahkan setelah membuang debu dan membersihkan jaring filter, periksa apakah debu telah menumpuk di kantung debu atau kertas penampung debu pada pembersih atau telah terjadi penyumbatan.**

Membersihkan

- Jika wadah debu sudah kotor atau jaring filter tersumbat, lepaskan dan cuci dengan air.
  (Lihat “Membuang debu” untuk prosedur pembuangan.)
- Keringkan komponen tersebut secara menyeluruh sebelum dipasang kembali dan digunakan.
  Gambar 4: 1. Wadah debu 2. Jaring filter

Jika jaring filter sudah sangat kotor, bersihkan dengan prosedur berikut.

1. Putar jaring filter ke arah kiri dan lepaskan saat pengait tidak terkunci.
   Gambar 5: 1. Jaring filter 2. Pengait
2. Buang debu pada jaring filter lalu cuci dengan air. Setelah itu keringkan secara menyeluruh.
3. Pasang jaring filter ke tempatnya sementara pengait disejajarkan dengan lubang. Putar jaring filter ke arah kanan sampai pengait terkunci dengan satu klik. Pastikan jaring filter terpasang dengan aman.
   Gambar 6: 1. Jaring filter 2. Pengait 3. Lubang

Thông số kỹ thuật

Mẫu máy tương thích	Máy hút bụi không dây Makita*
Công suất gom bụi	400 mL
Trọng lượng	0,35 kg

*** Theo hướng dẫn sơ lược, máy hút bụi có; lưu lượng khí tối đa từ 1,3 m^3/phút trở lên hoặc; áp suất hút kín tối đa từ 2,5 kPa trở lên là phù hợp cho phụ kiện này. Kiểm tra các mẫu máy tương thích trong danh mục sản phẩm Makita.**

Về phụ kiện ly tâm máy hút bụi

Sử dụng máy hút bụi có lắp phụ kiện ly tâm máy hút bụi sẽ làm giảm lượng bụi đi vào túi vải hoặc túi giấy chứa bụi, giúp ngăn lực hút không bị suy yếu. Ngoài ra, việc vệ sinh sau khi sử dụng cũng đơn giản.

Biện pháp phòng ngừa khi vận hành

Đảm bảo đọc kỹ và hiểu rõ hướng dẫn sử dụng này cũng như hướng dẫn sử dụng của máy hút bụi không dây mà phụ kiện ly tâm máy hút bụi sẽ được lắp trước khi sử dụng. Hãy bảo quản hướng dẫn sử dụng này ở nơi an toàn để có thể lấy dùng nhanh chóng bất cứ khi nào cần.

⚠CẨN TRỌNG

Luôn đảm bảo rằng đã tắt thiết bị máy hút bụi và tháo hộp pin ra trước khi lắp hoặc tháo phụ kiện ly tâm máy hút bụi.
- Nếu để lại hộp pin, máy hút bụi có thể khởi động bất ngờ và gây thương tích.

Vệ sinh bộ lọc lưới của phụ kiện ly tâm máy hút bụi và túi vải chứa bụi của thiết bị máy hút bụi khi chúng bị tắc nghẽn.
- Tiếp tục sử dụng máy trong tình trạng bị tắc nghẽn có thể làm máy nóng hoặc bốc khói.

Lắp phụ kiện ly tâm máy hút bụi

⚠CẨN TRỌNG

- **Lắp phụ kiện ly tâm máy hút bụi và ống thẳng bằng cách chèn chắc chắn trong khi vặn để các bộ phận không bị lỏng trong quá trình sử dụng.**
- **Khi sử dụng phụ kiện ly tâm máy hút bụi với máy hút bụi dạng khoang chứa, khoang chứa có thể bị lỏng nếu vặn theo hướng ngược lại với mũi tên trong hình bên dưới.**
- **Không sử dụng máy hút bụi đã gắn phụ kiện ly tâm máy hút bụi trong điều kiện hướng máy theo chiều ngang hoặc chiều hướng lên.**
  - Làm như vậy có thể gây tắc nghẽn bộ lọc lưới.

Hình 1: 1. Ống thẳng 2. Phụ kiện ly tâm máy hút bụi 3. Máy hút bụi

1. Lắp phụ kiện ly tâm máy hút bụi vào đầu hút của máy hút bụi.
2. Sử dụng phụ kiện này cùng với ống thẳng đã được lắp.

LƯU Ý

- **Kiểm tra phụ kiện ly tâm máy hút bụi, máy hút bụi và ống thẳng đã được kết nối an toàn chưa trước khi sử dụng.**
- **Luôn sử dụng máy hút bụi có lắp túi vải hoặc túi giấy chứa bụi, ngay cả khi sử dụng phụ kiện ly tâm máy hút bụi.**
  - Sử dụng máy hút bụi không lắp túi vải hoặc túi giấy chứa bụi có thể gây hỏng động cơ.
- **Đổ hết bụi trong hộp chứa bụi của phụ kiện ly tâm máy hút bụi và túi vải hoặc túi giấy chứa bụi của máy hút bụi khi bụi tích tụ.**
  - Tiếp tục sử dụng sẽ khiến cho lực hút yếu.

Các lưu ý về vận hành và bảo quản

LƯU Ý

- **Cất giữ máy hút bụi trong tình trạng ổn định và ở nơi có vị trí bằng phẳng.**
- **Nếu bỏ lại máy hút bụi trong tình trạng không ổn định, chẳng hạn như dựng máy ở nơi không bằng phẳng, máy có thể đổ xuống và vỡ hoặc hộp chứa bụi có thể rơi ra.**

Thải bụi

⚠CẨN TRỌNG

Nếu hộp chứa bụi tích tụ quá nhiều bụi, máy có thể dễ xảy ra tắc nghẽn và lực hút có thể yếu đi.

- Khi bụi đã tích tụ đến vạch báo đầy của hộp chứa bụi, hãy làm theo quy trình dưới đây và thải bụi.

1. Giữ chắc hộp chứa bụi, nhấn và giữ hai nút, sau đó tháo hộp chứa bụi.
   Hình 2: 1. Vạch báo đầy 2. Hộp chứa bụi 3. Nút (2 vị trí) 4. Bộ lọc lưới
2. Thải bụi bên trong hộp chứa bụi và loại bỏ tất cả bụi và bột bám dính trên bề mặt của bộ lọc lưới.
3. Lắp hộp chứa bụi.
   - Lắp hộp chứa bụi vào hết mức cho đến khi hai nút khóa lại với một tiếng “cách”.
   Hình 3: 1. Hộp chứa bụi 2. Nút (2 vị trí)

LƯU Ý

- **Kiểm tra phụ kiện ly tâm máy hút bụi, máy hút bụi và ống thẳng đã được kết nối chắc chắn chưa trước khi vận hành lại.**
- **Nếu lực hút không phục hồi ngay cả sau khi thải bụi và vệ sinh bộ lọc lưới, hãy kiểm tra xem bụi có tích tụ trong túi vải hay túi giấy chứa bụi của máy hút bụi hoặc xảy ra tắc nghẽn hay không.**

Vệ sinh

- Khi hộp chứa bụi bị bẩn hoặc bộ lọc lưới bị tắc nghẽn, hãy tháo và rửa sạch với nước.
  (Tham khảo phần “Thải bụi” để biết quy trình tháo.)
- Lau khô kỹ các bộ phận trước khi lắp lại và sử dụng.
  Hình 4: 1. Hộp chứa bụi 2. Bộ lọc lưới

Khi bộ lọc lưới quá bẩn, hãy vệ sinh theo các quy trình sau.

1. Xoay bộ lọc lưới ngược chiều kim đồng hồ và tháo ra khi đã mở các móc.
   Hình 5: 1. Bộ lọc lưới 2. Móc
2. Loại bỏ bụi trên bộ lọc lưới rồi rửa sạch với nước. Sau đó, lau khô hoàn toàn bộ lọc.
3. Chèn bộ lọc lưới vào đế trong khi các móc được căn chỉnh với cổng. Xoay bộ lọc lưới theo chiều kim đồng hồ cho đến khi móc được khóa với một tiếng cách. Đảm bảo bộ lọc lưới được lắp chắc chắn.
   Hình 6: 1. Bộ lọc lưới 2. Móc 3. Cổng

ข้อมูลจำเพาะ

รุ่นที่ใช้ร่วมกันได้	เครื่องดูดฝุ่นไร้สาย Makita*
ความจุในการเก็บฝุ่น	400 มล.
น้ำหนัก	0.35 กก.

*** เพื่อเป็นแนวทางอย่างคร่าว ๆ ชุดต่อนี้เหมาะสำหรับเครื่องดูดฝุ่นที่มีลมเป่าสูงสุด 1.3 ลบ.ม./นาที (m^3/min) ขึ้นไป หรือแรงดูดแบบระบบปิด (sealed suction) สูงสุด 2.5 กิโลปาสกาล (kPa) ขึ้นไป โปรดดูรุ่นที่ใช้ร่วมกันได้ในแคตตาล็อกผลิตภัณฑ์ของ Makita**

เกี่ยวกับชุดต่อไซโคลน

การใช้เครื่องดูดฝุ่นที่ติดตั้งชุดต่อไซโคลนจะลดปริมาณฝุ่นที่เข้าสู่ถุงเก็บฝุ่นหรือซองกระดาษเก็บฝุ่น ซึ่งจะช่วยป้องกันไม่ให้แรงดูดอ่อนกำลังลง นอกจากนี้ยังทำให้ง่ายต่อการทำความสะอาดหลังการใช้งานอีกด้วย

ข้อควรระวังในการใช้งาน

ก่อนใช้งานอุปกรณ์ต้องอ่านและทำความเข้าใจคู่มือการใช้งานฉบับนี้ และคู่มือการใช้งานเครื่องดูดฝุ่นไร้สายที่จะติดตั้งชุดต่อไซโคลนให้ละเอียด เก็บคู่มือการใช้งานฉบับนี้ไว้ในที่ปลอดภัยซึ่งสามารถหยิบใช้ได้ทันทีที่ต้องการ

⚠ข้อควรระวัง

ตรวจสอบให้แน่ใจว่าได้ปิดสวิตช์เครื่องดูดฝุ่น และถอดชุดแบตเตอรี่ออกแล้วทุกครั้งก่อนที่จะทำการติดตั้งหรือถอดชุดต่อไซโคลน

- หากไม่ได้ถอดชุดแบตเตอรี่ออก เครื่องดูดฝุ่นอาจเริ่มทำงานโดยไม่คาดคิดและอาจทำให้ได้รับบาดเจ็บได้

ทำความสะอาดตัวกรองของชุดต่อไซโคลนและถุงเก็บฝุ่นของเครื่องดูดฝุ่นเมื่อมีฝุ่นอุดตัน

- การใช้งานเครื่องดูดฝุ่นต่อในขณะที่มีฝุ่นอุดตันอาจทำให้เครื่องร้อนหรือเกิดควันขึ้น

การติดตั้งชุดต่อไซโคลน

⚠ข้อควรระวัง

- **ติดตั้งชุดต่อไซโคลนและท่อตรง โดยเสียบชุดต่อเข้าไปขณะที่ทำการบิดเข้าจนแน่น เพื่อไม่ให้ชิ้นส่วนคลายตัวหลวมในระหว่างใช้งาน**
- **เมื่อใช้ชุดต่อไซโคลนกับเครื่องดูดฝุ่นแบบแคปซูล แคปซูลอาจคลายตัวหลวมได้หากบิดในทิศทางตรงกันข้ามกับลูกศรที่แสดงในรูปด้านล่าง**
- **เมื่อต่อชุดต่อไซโคลนเข้ากับเครื่องดูดฝุ่นแล้ว ห้ามใช้เครื่องดูดฝุ่นในแนวนอนหรือหงายขึ้น**
  - การใช้งานเครื่องดูดฝุ่นในลักษณะดังกล่าวอาจทำให้ตัวกรองอุดตันได้

รูปที่ 1: 1. ท่อตรง 2. ชุดต่อไซโคลน 3. เครื่องดูดฝุ่น

1. ติดตั้งชุดต่อไซโคลนเข้ากับช่องดูดของเครื่องดูดฝุ่น
2. ใช้ชุดต่อที่ติดตั้งท่อตรงเอาไว้แล้ว

หมายเหตุ

- **ตรวจสอบชุดต่อไซโคลน เครื่องดูดฝุ่น และท่อตรงว่าเชื่อมต่อกันอย่างแน่นหนาแล้วก่อนใช้งาน**
- **ใช้เครื่องดูดฝุ่นที่ติดตั้งถุงเก็บฝุ่นหรือซองกระดาษเก็บฝุ่นเสมอ แม้ว่าจะใช้ชุดต่อไซโคลนด้วยก็ตาม**
  - การใช้เครื่องดูดฝุ่นโดยไม่ได้ติดตั้งถุงเก็บฝุ่นหรือซองกระดาษเก็บฝุ่น อาจทำให้มอเตอร์ทำงานผิดปกติ
- **เทฝุ่นในกล่องเก็บฝุ่นของชุดต่อไซโคลน และในถุงเก็บฝุ่นหรือซองกระดาษเก็บฝุ่นของเครื่องดูดฝุ่นออกเมื่อมีฝุ่นสะสม**
  - หากใช้งานต่อจะทำให้แรงดูดอ่อนกำลังลง

หมายเหตุเกี่ยวกับการใช้งานและการเก็บรักษา

หมายเหตุ

- **เก็บเครื่องดูดฝุ่นไว้ในสภาพและสถานที่ที่มั่นคง**
- **หากเก็บเครื่องดูดฝุ่นไว้ในที่ที่มีสภาพไม่มั่นคง เช่น ตั้งไว้ในบริเวณที่ไม่มั่นคง เครื่องดูดฝุ่นอาจตกหล่นและแตกหัก หรือกล่องเก็บฝุ่นอาจหลุดออกมาได้**

การกำจัดฝุ่น

⚠ข้อควรระวัง

กล่องเก็บฝุ่นที่มีฝุ่นสะสมอยู่มากเกินไปอาจทำให้เกิดการอุดตันได้ง่าย และแรงดูดอาจอ่อนกำลังลง

- เมื่อฝุ่นสะสมอยู่ในกล่องเก็บฝุ่นจนถึงเส้นสูงสุด ให้ปฏิบัติตามขั้นตอนต่อไปนี้และกำจัดฝุ่น

1. จับกล่องเก็บฝุ่นให้แน่น กดปุ่มสองปุ่มค้างไว้แล้วถอดกล่องเก็บฝุ่นออก
   รูปที่ 2: 1. เส้นสูงสุด 2. กล่องเก็บฝุ่น 3. ปุ่มกด (2 ตำแหน่ง) 4. ตัวกรอง
2. เทฝุ่นในกล่องเก็บฝุ่นออกและเช็ดฝุ่นผงใด ๆ ที่ติดอยู่บนพื้นผิวของตัวกรองออกด้วย
3. ใส่กล่องเก็บฝุ่น
   - ดันกล่องเก็บฝุ่นเข้าไปจนสุด จนกระทั่งปุ่มทั้งสองล็อคเข้าที่และมีเสียง “คลิก”
     รูปที่ 3: 1. กล่องเก็บฝุ่น 2. ปุ่มกด (2 ตำแหน่ง)

หมายเหตุ

- **ตรวจสอบชุดต่อไซโคลน เครื่องดูดฝุ่น และท่อตรงว่าเชื่อมต่อกันอย่างแน่นหนาแล้วหรือไม่ก่อนเริ่มใช้งานอีกครั้ง**
- **ถ้าแรงดูดไม่มากพอแม้ว่าจะทำการกำจัดฝุ่นและทำความสะอาดตัวกรองแล้วก็ตาม ให้ตรวจสอบว่ามีฝุ่นสะสมอยู่ในถุงเก็บฝุ่นหรือซองกระดาษเก็บฝุ่นของเครื่องดูดฝุ่นหรือเกิดการอุดตันขึ้นหรือไม่**

การทำความสะอาด

- เมื่อกล่องเก็บฝุ่นสกปรกหรือตัวกรองอุดตัน ให้ถอดออกแล้วล้างด้วยน้ำ (โปรดดูขั้นตอนการถอดที่ "การกำจัดฝุ่น")
- ชิ้นส่วนดังกล่าวต้องแห้งสนิทก่อนจะติดตั้งกลับเข้าไปและเริ่มใช้งาน
  รูปที่ 4: 1. กล่องเก็บฝุ่น 2. ตัวกรอง

เมื่อตัวกรองสกปรกมาก ให้ทำความสะอาดตามขั้นตอนต่อไปนี้

1. หมุนตัวกรองทวนเข็มนาฬิกา แล้วถอดออกขณะที่ขอเกี่ยวอยู่ในตำแหน่งปลดล็อค
   รูปที่ 5: 1. ตัวกรอง 2. ขอเกี่ยว
2. กำจัดฝุ่นที่ตัวกรองออก จากนั้นล้างตัวกรองด้วยน้ำ เช็ดตัวกรองให้แห้งสนิท
3. ใส่ตัวกรองเข้ากับฐานขณะที่ขอเกี่ยวอยู่ในแนวเดียวกันกับช่องต่อ หมุนตัวกรองตามเข็มนาฬิกาจนกระทั่งขอเกี่ยวล็อคเข้าที่และมีเสียงคลิก ตรวจสอบให้แน่ใจว่าได้ติดตั้งตัวกรองอย่างแน่นหนา
   รูปที่ 6: 1. ตัวกรอง 2. ขอเกี่ยว 3. ช่องต่อ

توجه

- **پیش از شروع دوباره کار، ضمیمه سایکلون، جاروی مکنده و لوله مستقیم را کنترل کنید که محکم وصل شده باشند.**
- **اگر قدرت مکش حتی بعد از تخلیه گرد و خاک و تمیز کردن فیلتر مشبک به حالت عادی بازنگشت، ببینید آیا گرد و خاک در کیسه گرد و خاک یا پاکت کاغذی گرد و خاک جاروی مکنده جمع شده یا گرفتگی رخ داده است یا خیر.**

تمیز کردن

- هنگامی که محفظه گرد و خاک کثیف شده یا فیلتر مشبک گرفته است، آنها را برداشته و با آب بشویید.
  (برای آگاهی از روش برداشتن و خارج کردن به بخش «خالی کردن گرد و خاک» رجوع کنید.)
- قطعات را پیش از نصب دوباره و استفاده خوب خشک کنید.

شکل 4: 1. محفظه گرد و خاک 2. فیلتر مشبک

هنگامی که فیلتر مشبک شدیداً کثیف شده باشد باید آنرا با دنبال کردن روال های زیر تمیز کنید.

1. در حالی که قلاب ها در حالت قفل نباشند، فیلتر مشبک را در جهت خلاف حرکت عقربه های ساعت چرخانده و باز کنید.
   شکل 5: 1. فیلتر مشبک 2. قلاب
2. گرد و خاک روی فیلتر مشبک را پاک کرده و سپس آنرا با آب بشویید. سپس باید آنرا خوب خشک کنید.
3. در حینی که قلاب ها را با درگاه میزان کرده اید، فیلتر مشبک را در بدنه قرار دهید. فیلتر مشبک را در جهت حرکت عقربه های ساعت بچرخانید تا اینکه قلاب ها با صدای کلیک قفل شوند. مطمئن شوید که فیلتر مشبک را محکم نصب کرده باشید.
   شکل 6: 1. فیلتر مشبک 2. قلاب 3. درگاه

توجه

- **پیش از استفاده، ضمیمه سایکلون، جاروی مکنده و لوله مستقیم را کنترل کنید که محکم وصل شده باشند.**
- **همیشه باید جاروی مکنده را با کیسه گرد و خاک یا پاکت کاغذی گرد و خاک نصب شده استفاده کنید، حتی اگر از ضمیمه سایکلون استفاده می کنید.**
  - استفاده کردن از جاروی مکنده بدون نصب کیسه گرد و خاک یا پاکت کاغذی گرد و خاک می تواند باعث بروز اشکال برای موتور شود.
- **هر موقع گرد و خاک انباشته شد، محفظه گرد و خاک ضمیمه سایکلون و کیسه گرد و خاک یا پاکت کاغذی گرد و خاک جاروی مکنده را خالی کنید.**
  - ادامه استفاده موجب ضعیف شدن قدرت مکش خواهد شد.

نکاتی درباره کار و محل نگهداری

توجه

- **جاروی مکنده را در وضعیتی پایدار در یک محل پایدار نگهداری کنید.**
- **اگر جاروی مکنده در وضعیتی ناپایدار باشد، یعنی مثلاً به جایی متزلزل تکیه داده شده باشد، امکان دارد بیافتد و بشکند یا محفظه گرد و خاک آن باز شود.**

خالی کردن گرد و خاک

⚠ احتیاط

در صورت انباشته شدن گرد و خاک زیاد در محفظه گرد و خاک، گرفتگی براحتی رخ داده و قدرت مکش کاهش خواهد یافت.

- هنگامی که گرد و خاک تا خط پر شدن محفظه گرد و خاک انباشته شد، روال زیر را اجرا کرده و گرد و خاک را تخلیه کنید.

1. محفظه گرد و خاک را محکم بگیرید، دو دکمه را فشار داده و نگه دارید و محفظه گرد و خاک را باز کنید.
   شکل 2: 1. خط پر شدن 2. محفظه گرد و خاک 3. دکمه ها (2 محل) 4. فیلتر مشبک
2. گرد و خاک داخل محفظه گرد و خاک را تخلیه کرده و هرگونه گرد و خاک و پودر چسبیده به سطح فیلتر مشبک را پاک کنید.
3. محفظه گرد و خاک را نصب کنید.
   - محفظه گرد و خاک را تا انتها وارد کنید تا اینکه دو دکمه با صدای «کلیک» قفل شوند.
   شکل 3: 1. محفظه گرد و خاک 2. دکمه ها (2 محل)

مشخصات فنی

مدلهای سازگار	جاروهای مکنده ماکیتا*
ظرفیت جمع آوری گرد و خاک	400 mL
وزن	0.35 kg

*** بعنوان یک راهنمای تقریبی می توانید در نظر بگیرید که یک جاروی مکنده با حداکثر جریان هوای 1.3 m^3/min یا بالاتر یا؛ حداکثر فشار مکش بسته 2.5 kPa یا بالاتر برای این ضمیمه مناسب است. برای آگاهی از مدلهای سازگار به کاتالوگ محصولات ماکیتا رجوع کنید.**

درباره ضمیمه سایکلون

استفاده از جاروی مکنده با نصب ضمیمه سایکلون از میزان گرد و خاک وارد شونده به کیسه گرد و خاک یا پاکت کاغذی گرد و خاک می کاهد و به جلوگیری از ضعیف شدن قدرت مکش کمک می کند. علاوه بر این، تمیز کردن بعد از استفاده نیز ساده می شود.

نکات احتیاطی کار

لطفاً پیش از استفاده، این دفترچه راهنما و دفترچه راهنمای جاروی مکنده شارژی که ضمیمه سایکلون به آن نصب شده است را بطور کامل و با دقت مطالعه کرده و مطالب آنرا درک کنید. این دفترچه راهنما را برای دسترسی سریع در مواقع نیاز در مکانی محفوظ نگهداری کنید.

⚠ احتیاط

پیش از نصب یا برداشتن ضمیمه سایکلون، باید همیشه مطمئن شوید که جاروی مکنده خاموش و کارتریج باتری آن خارج شده باشد.

- اگر کارتریج باتری متصل باقی بماند، امکان دارد جاروی مکنده بطور غیرمنتظره شروع به کار کرده و باعث جراحت شود.

اگر فیلتر مشبک ضمیمه سایکلون و کیسه گرد و خاک جاروی مکنده گرفته اند باید آنها را تمیز کنید.

- ادامه استفاده در وضعیت گرفته می تواند باعث تولید حرارت یا دود شود.

نصب ضمیمه سایکلون

⚠ احتیاط

- **برای نصب ضمیمه سایکلون و لوله مستقیم آنها را محکم قرار داده و همزمان بپیچانید تا قطعات در طول استفاده شل نشوند.**
- **هنگام استفاده از ضمیمه سایکلون با جاروی مکنده از نوع کپسولی، اگر کپسول را در خلاف جهت پیکان های نشان داده شده در شکل زیر بچرخانید ممکن است کپسول شل شود.**
- **اگر ضمیمه سایکلون متصل است نباید از جاروی مکنده در حالت افقی یا رو به بالا استفاده کنید.**
- این کار می تواند باعث گرفتن فیلتر مشبک شود.

شکل 1: 1. لوله مستقیم 2. ضمیمه سایکلون 3. جاروی مکنده

1. ضمیمه سایکلون را در ورودی مکش جاروی مکنده نصب کنید.
2. این ضمیمه را همراه با لوله مستقیم نصب شده استفاده کنید.

ملاحظة

- **تحقق من أن كل من ملحق التجميع الدوامي وماكينة التنظيف والأنبوب المستقيم جميعها متصلة بإحكام قبل إعادة بدء عملية التشغيل.**
- **إذا لم تتم استعادة قوة الشفط حتى بعد التخلص من الغبار وتنظيف المرشح الشبكي، فتحقق مما إذا كان الغبار قد تراكم في كيس الغبار أو علبة الغبار الورقية الخاصة بماكينة التنظيف أو من أنه قد حدث انسداد.**

التنظيف

- عندما تصبح علبة الغبار متسخة أو عند انسداد المرشح الشبكي، قم بإزالتهما واغسلهما بالماء.
  (راجع "التخلص من الغبار" للاطلاع إجراءات الإزالة.)
- جفّف الأجزاء جيدًا قبل إعادة التثبيت والاستخدام.

شكل 4: 1. علبة الغبار 2. المرشح الشبكي

عند اتساخ المرشح الشبكي بشكلٍ سيء، قم بتنظيفه من خلال الإجراءات التالية.

1. أدر المرشح الشبكي في عكس اتجاه عقارب الساعة وقم بإزالته بينما الخطاطيف مفتوحة.
   شكل 5: 1. المرشح الشبكي 2. الخطاف
2. قم بإزالة الغبار الموجود على المرشح الشبكي ومن ثم اغسله بالماء. بعد ذلك، جفّفه جيدًا.
3. قم بإدخال المرشح الشبكي في القاعدة أثناء محاذاة الخطاطيف مع المنفذ. أدر المرشح الشبكي في اتجاه عقارب الساعة حتي يتم قفل الخطاطيف مع إصدار صوت نقرة. تأكد من أن المرشح الشبكي مُثبت بإحكام.
   شكل 6: 1. المرشح الشبكي 2. الخطاف 3. المنفذ

ملاحظة

- **تحقق من أن كل من ملحق التجميع الدوامي وماكينة التنظيف والأنبوب المستقيم جميعها متصلة بإحكام قبل الاستخدام.**
- **استخدم دائمًا ماكينة التنظيف مع تثبيت كيس الغبار أو علبة الغبار الورقية، حتى عند استخدام ملحق التجميع الدوامي.**
  - قد يؤدي استخدام ماكينة التنظيف دون تثبيت كيس الغبار أو علبة الغبار الورقية إلى تعطل المحرك.
- **قم بإفراغ علبة الغبار الخاصة بملحق التجميع الدوامي وكيس الغبار أو علبة الغبار الورقية الخاصة بماكينة التنظيف عند تراكم الغبار.**
  - ستؤدي مواصلة الاستخدام إلى ضعف قوة الشفط.

ملاحظات حول التشغيل والتخزين

ملاحظة

- **قم بتخزين ماكينة التنظيف في حالة مستقرة في مكان مستقر.**
- **إذا تُركت ماكينة التنظيف في حالة غير مستقرة، مثل الوقوف مقابل مكان غير مستقر، فقد تسقط وتتحطم أو قد تنفصل علبة الغبار.**

التخلص من الغبار

⚠تنبيه
إذا تراكمت كمية كبيرة من الغبار في علبة الغبار، فقد يحدث انسداد بسهولة وقد تضعف قوة الشفط.

- عندما يتراكم الغبار وصولاً إلى خط الامتلاء الكامل الخاص بعلبة الغبار، اتبع الإجراءات المذكورة أدناه وتخلص من الغبار.

1. امسك علبة الغبار بإحكام، احتفظ بضغط الزرين، وقم بإزالة علبة الغبار.
   شكل 2: 1. خط الامتلاء الكامل 2. علبة الغبار 3. زر (2 مكان) 4. المرشح الشبكي
2. تخلص من الغبار الموجود داخل علبة الغبار وقم بإزالة أي غبار ومسحوق ملتصق بسطح المرشح الشبكي.
3. قم بتثبيت علبة الغبار.
   - قم بإدخال علبة الغبار حتى النهاية حتى يُغلق الزرين ويصدران صوت "نقرة".
   شكل 3: 1. علبة الغبار 2. زر (2 مكان)

المواصفات

الموديلات المتوافقة	ماكينات التنظيف Makita اللاسلكية*
سعة تجميع الغبار	400 مل
الوزن	0.35 كجم

*** كدليل تقريبي، تكون ماكينة تنظيف ذات؛ حد أقصى لتدفق الهواء يبلغ 1.3 م³/دقيقة أو أعلى أو؛ ذات حد أقصى للشفط المُغلق يبلغ 2.5 كيلو باسكال أو أعلى مناسبة لهذا الملحق. راجع كتالوج منتج Makita لمعرفة الموديلات المتوافقة.**

حول ملحق التجميع الدوامي

يؤدي استخدام ماكينة التنظيف مع تثبيت ملحق التجميع الدوامي إلى خفض كمية الغبار التي تدخل إلى كيس الغبار أو علبة الغبار الورقية، مما يساعد على الحيلولة دون ضعف قوة الشفط. علاوة على ذلك، يكون التنظيف بعد الاستخدام بسيط أيضًا.

احتياطات التشغيل

تأكد من قراءة وفهم دليل التعليمات هذا بدقة وكذلك دليل التعليمات الخاص بماكينة التنظيف اللاسلكية التي سيتم تثبيت ملحق التجميع الدوامي عليها قبل الاستخدام. احتفظ بدليل التعليمات هذا في مكان آمن للوصول إليه بسرعة وقتا احتجت إليه.

⚠ تنبيه

تأكد دائمًا من أنه قد تم إيقاف تشغيل وحدة ماكينة التنظيف وإزالة خرطوشة البطارية قبل تثبيت أو إزالة ملحق التجميع الدوامي.

- إذا تم ترك خرطوشة البطارية مدرجة، فقد يبدأ تشغيل ماكينة التنظيف بشكل غير متوقع وتؤدي إلى إصابة.

قم بتنظيف المرشح الشبكي الخاص بملحق التجميع الدوامي وكيس الغبار الخاص بوحدة ماكينة التنظيف عند انسدادهما.

- قد تؤدي مواصلة الاستخدام في حالة الانسداد إلى زيادة الحرارة أو انبعاث الدخان.

تثبيت ملحق التجميع الدوامي

⚠ تنبيه

- **قم بتثبيت ملحق التجميع الدوامي والأنبوب المستقيم من خلال الإدخال بإحكام أثناء اللي بحيث لا تنفصل الأجزاء أثناء الاستخدام.**
- **عند استخدام ملحق التجميع الدوامي مع ماكينة تنظيف من نوع الكبسولة، فقد تنفصل الكبسولة إذا تم ليّها في الاتجاه المعاكس للأسهم الموجودة في الشكل أدناه.**
- **عند تركيب ملحق التجميع الدوامي، لا تستخدم ماكينة التنظيف في الحالة الأفقية أو المواجهة للأعلى.**
- قد يتسبب القيام بذلك في انسداد المرشح الشبكي.

شكل 1: 1. الأنبوب المستقيم 2. ملحق التجميع الدوامي 3. ماكينة التنظيف

1. قم بتثبيت ملحق التجميع الدوامي بمدخل الشفط الخاص بماكينة التنظيف.
2. استخدم هذا الملحق أثناء تثبيت الأنبوب المستقيم.

Makita Europe N.V. Jan-Baptist Vinkstraat 2,
3070 Kortenberg, Belgium

Makita Corporation 3-11-8, Sumiyoshi-cho,
Anjo, Aichi 446-8502 Japan

885580-916

IDE

www.makita.com

Quebec Notice — Warranty of Availability (Bill 29)
Avis (Québec) — Garantie de disponibilité (projet de loi 29)

For Québec customers only:
Pour les clients du Québec seulement :

NOTICE TO QUÉBEC CONSUMERS – Warranty of availability of replacement parts, repair services and related maintenance/repair information. *Please note that while Makita Canada Inc. ("Makita") makes reasonable efforts to have replacement parts and/or maintenance/repair information available for certain products, please note that Makita does not guarantee the availability of replacement parts, repair services or maintenance/repair information within the meaning of section 39 of the Quebec Consumer Protection Act and sections 79.18 to 79.20 of the Regulation Respecting the Application of the Consumer Protection Act, for any Makita® products manufactured, imported, distributed, advertised, offered for sale and/or sold in Quebec (whether through authorized dealers, or any other distribution channel).*	***AVIS AUX CONSOMMATEURS DU QUÉBEC – Garantie de disponibilité des pièces de rechange, services de réparation, et renseignements relatifs à l'entretien et à la réparation.*** *Bien que Makita Canada Inc. (« Makita ») déploie des efforts raisonnables afin de rendre disponibles les pièces de rechange et/ou les renseignements relatifs à l'entretien ou à la réparation de certains produits, Makita ne garantit pas la disponibilité des pièces de rechange, des services de réparation ou des renseignements nécessaires à l'entretien ou à la réparation au sens de l'article 39 de la Loi sur la protection du consommateur du Québec et des articles 79.18 à 79.20 du Règlement d'application de la loi sur la protection du consommateur pour aucun produit Makita^MD fabriqué, importé, distribué, annoncé, offert en vente et/ou vendu au Québec (que ce soit par l'intermédiaire de détaillants autorisés ou d'autres voies de distribution).*